CEM-C6-MID

CEM-C6-MID, Contador de energia monofásico de ligação direta

Código: Q26115. **DESCATALOGADO**

> Protocolo: Modbus/RTU
> Módulos: 1
> Certificación: MID
> Comunicaçãos: RS-485
> Sistema: Monofásicos
> Medida: Directa
> Intervalo Medida (V): 1 x 230
> Intervalo de Medida (A): 10 (100) A
> Quadrantes: 2

Descrição

O **CEM-C6** é um contador monofásico de energia elétrica de até 100 A, realiza a medição da energia bidirecionalmente e tem uma precisão de Classe 1. O contador vem, além do mais, com comunicação RS-485 / Modbus-RTU integrada no mesmo.

Outras características que incorpora:

- De acordo com as normas **IEC 62052-11** e **IEC 62053-21** (requisitos gerais e particulares de equipamentos de medição)
- Tamanho reduzido (1 módulo de calha DIN, 18 mm)
- Visor LCD retroiluminado de (6 dígitos) com sistema de ecrãs rotativos para visualização de parâmetros elétricos (V, A, kW, kvar, kVA, kWh, cos φ).

Aplicativo

- Medição de consumos eléctricos em edifícios, maquinaria ou setores terciários.
- Controlo do consumo com função multitarifa, para medir o consumo em cada período
- Relatório do consumo energético para um sistema remoto.

Data de criação: 12/08/2025 - CIRCUTOR, SAU reserva-se o direito de fazer alterações técnicas ou modificar o conteúdo/imagens deste documento sem aviso prévio, a fim de melhorar a sua fiabilidade, funcionalidade, desenho ou por outras razões.
Não aceita qualquer responsabilidade por quaisquer erros, inexactidões ou possível falta de informação neste documento.

CEM-C6-MID

Contador monofásico de energia eléctrica para montagem em calha DIN

Código: Q26115.

Especificações

Alimentação em corrente alternada

Tensão nominal	230 V ~

Características mecânicas

Tamanho (mm) larg. x alt. x prof.	18 x 90 x 72 (mm)
Envolvente	ABS, material da liga do PC
Peso (kg)	0,098

Características ambientais

Grau de proteção	IP 51
Humidade relativa (sem condensação)	95 %
Temperatura de trabalho	-20 ... +65 °C

Circuito de medição de corrente

Corrente nominal (In)	10 A
Corrente máxima	100 A

Circuito de medição de tensão

Frequência nominal	50 Hz.
Consumo máximo em entrada de tensão	≤ 8 VA , ≤ 0,4 Wh

Interface do utilizador

LED	1000 imp/kWh (largura: 90 ms)
Teclado	1 Chaves
Tipo de visor	LCD
Máximo valor	99999,9 kWh

Precisão na medição

Medição de energia ativa (kWh)	Classe 1 (IEC 62053-21)

Comunicação em série

Protocolo	Modbus RTU
Tecnologia / Tipo	RS-485

Freqûencia: 50/60 Hz. Parámetros: V, A, kW, kVA, kWh, cos phi

Data de criação: 12/08/2025 - CIRCUTOR, SAU reserva-se o direito de fazer alterações técnicas ou modificar o conteúdo/imagens deste documento sem aviso prévio, a fim de melhorar a sua fiabilidade, funcionalidade, desenho ou por outras razões.
Não aceita qualquer responsabilidade por quaisquer erros, inexactidões ou possível falta de informação neste documento.

CEM-C6-MID

Contador monofásico de energia eléctrica para montagem em calha DIN

Código: Q26115.

Dimensões

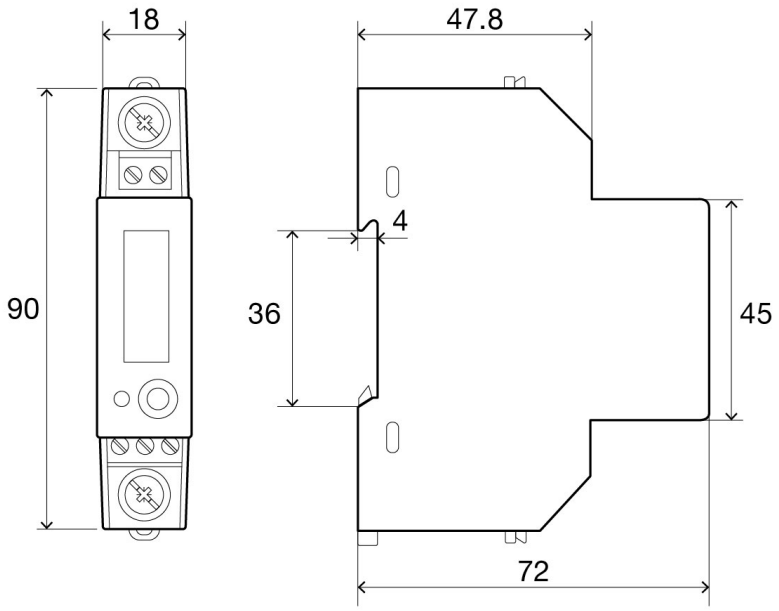
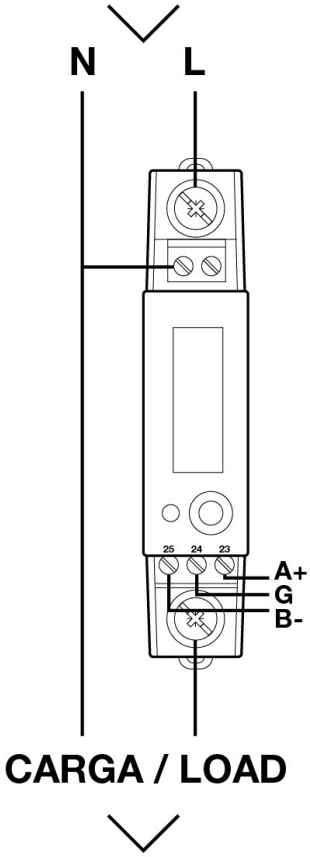
Conexões