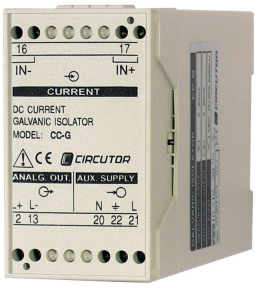

CC-G

CC-G, Conversor de isolamiento galvânico

Código: M25610. **DESCATALOGADO**

> Saída: 1

> Saida analógica: 0...20mA

> Medida: 500 µA ... 10 Acc

Descrição

The **CC-G** transducers, convert D.C current to D.C process indicator signal, and it can be used for galvanic separation between the input and output circuits.

The analog output is directly proportional to the input signal.

CC-G

D.C. Current transducer

Código: M25610.

Especificações

Alimentação em corrente alternada, isolamento

Teste de impulsos (kV)	4 kV (1,2/50µs)
Tensão de teste (kV)	3 kV RMS 50 Hz 1min

Alimentação em corrente alternada

Consumo	2,5 VA
Frequência	40...90 Hz
Tensão nominal	24/115/230/400 Vca (-15...+20 %)

Alimentação em corrente contínua, isolamento

Teste de impulsos (kV)	3 kV (1,2/50µs)
Tensão de teste (kV)	2 kV RMS 50Hz 1 min

Alimentação em corrente contínua

Consumo	2,5 VA
Tensão nominal	9-18 / 18-36 Vcc 36-72 / 90-140 Vcc

Características mecânicas

Tamanho (mm) larg. x alt. x prof.	40 x 72 x 110 (mm)
Peso (kg)	0,29

Características ambientais

Grau de proteção	IP 20 (Terminals) IP 40 (case)
Temperatura de armazenamento	-40....+70 °C
Temperatura de trabalho	-10...+55 °C

Circuito de medição de corrente

Corrente nominal (In)	500 µA ... 10 A
Corrente de medição de fase	0...120 % In
Sobrecarga admissível	300% In (permanente)
Corrente máxima	15 A

Normas

Segurança Elétrica, Altitude máxima (m)	2000
Normas	IEC 529, IEC 688, IEC 801, EN 50081-2, EN 50082-2, IEC 1010

Entradas analógicas

Impedância de carga em corrente	< 500 Ω
Ondulado (Valor eficaz, RMS)	< 0,5 %

CC-G

D.C. Current transducer

Código: M25610.

Impedância de carga em tensão	> 500 Ω
Tempo de resposta	< 100 ms (0...99 % Vn)

Saídas analógicas

Modo corrente, intervalo nominal	0...10, 20 mAac
Saída deslocada	0,2...2 V / 2...10 V / 4...20 mA
Modo de tensão: intervalo de saída nominal	0...5, 10 Vca

Precisão na medição

Medição de corrente de fase	0,2 % FE

Data de criação: 08/09/2025 - CIRCUTOR, SAU reserva-se o direito de fazer alterações técnicas ou modificar o conteúdo/imagens deste documento sem aviso prévio, a fim de melhorar a sua fiabilidade, funcionalidade, desenho ou por outras razões.
Não aceita qualquer responsabilidade por quaisquer erros, inexactidões ou possível falta de informação neste documento.

CC-G

D.C. Current transducer

Código: M25610.
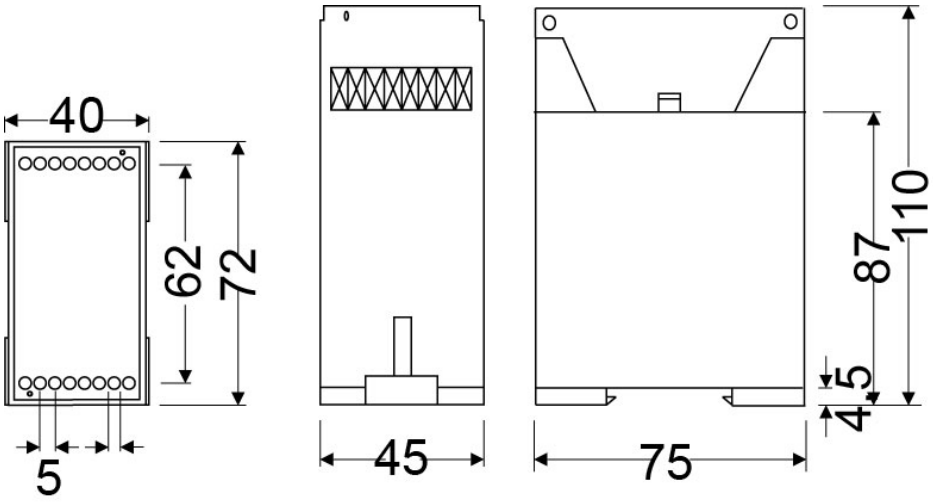
Dimensões