

PD10-FM2

PD10-FM2, Pedestal para eHome

Código: V40312.

> Equipamento: 2 x eHome

Especificações

Características mecânicas

Tamanho (mm) larg. x alt. x prof.	310 x 1554 x 250 (mm)
Peso (kg)	20

PD
Pé para caixas de carregamento

CÓDIGO	MODELO	Equipamento
V40331.	PD20-WB1	
V40332.	PD20-WB2	
V40311.	PD10-FM1	1 x eHOME
V40312.	PD10-FM2	2 x eHOME
V40326.	PD26-ePark	1 x (eNext | ePark)
V40340.	PD-Sonic22	2 x (Sonic Wall 22 | Sonic Wall 22)

Pedestal de alumínio



PD10-FM2

Código: V40312.

Dimensões

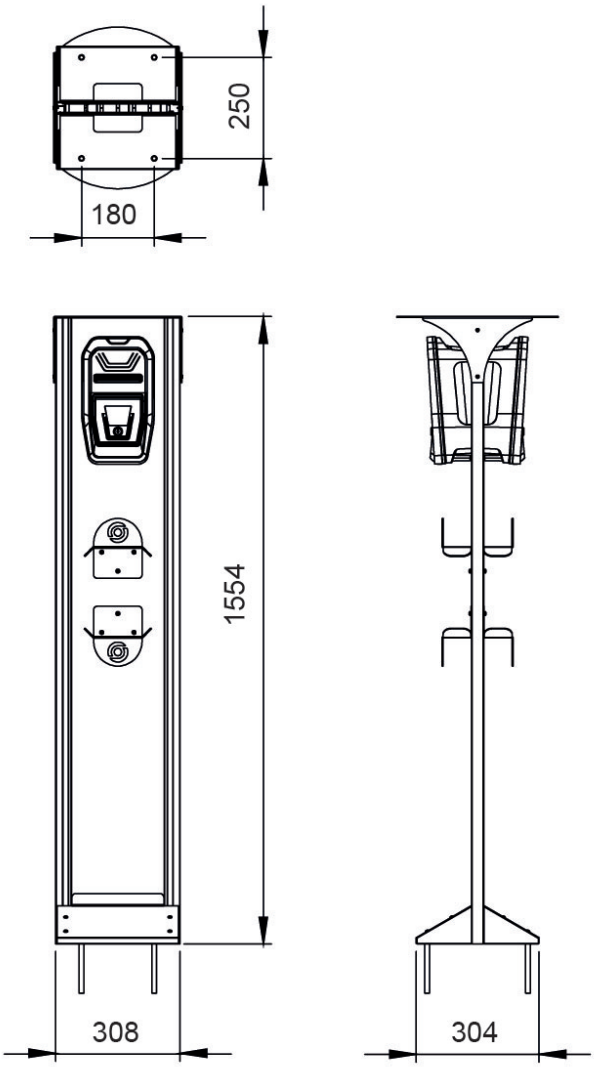

Data de criação: 23/11/2026 - CIRCUTOR, SAU reserva-se o direito de fazer alterações técnicas ou modificar o conteúdo/imagens deste documento sem aviso prévio, a fim de melhorar a sua fiabilidade, funcionalidade, desenho ou por outras razões.
Não aceita qualquer responsabilidade por quaisquer erros, inexactidões ou possível falta de informação neste documento.