

ePark M-C2

ePark M-C2, Caixa doméstica de recarga

Código: V2722000000C2 **CONSULTAR DISPONIBILIDAD**

> Comunicações: Ethernet | WiFi
> Saída: 230 Vca - 32 A - 7,4 kW
> Tipo conector: Cabo Tipo 2
> Tipo rede: Monofásico
> Modo carga: 3
> Nº tomadas: 1

Descrição

Com um design moderno e minimalista, a gama **ePark** apresenta-se como a melhor opção de carregamento inteligente para estacionamentos multiutilização em blocos comuns, locais de trabalho e parkings. Esta gama dispõe de vários modelos com dupla tomada de carregamento que permitem realizar dois carregamentos simultâneos, tanto para linhas monofásicas como trifásicas, posicionando-se como a solução mais adequada para implementar pontos de carregamento em estacionamentos multiutilizador e adaptando as instalações às novas necessidades dos carros elétricos.

A interface de utilizador minimalista, composta por um display e LED indicadores do estado da tomada de carregamento, proporciona uma experiência intuitiva e fácil de utilizar. Esta gama é compatível com o nosso sistema de gestão dinâmica de potência (DLM), regulando o carregamento sem exceder a potência contratada. Além disso, o equipamento conta com protocolo de comunicação OCPP, facilitando a sua integração com plataformas de gestão.

Aplicativo

A gama **ePark** foi criada para estacionamentos cobertos multiutilizador que necessitem de carregar veículos elétricos e gerir utilizadores, como zonas de estacionamento em blocos comunitários ou condomínios, locais de trabalho e estacionamentos públicos.



ePark M-C2

Equipamento de carregamento de veículos elétricos

Código: V2722000000C2

Especificações

Alimentação em corrente alternada

Corrente de entrada	32 A
Frequência	50/60 Hz
Tipo de rede	1F + N + PE
Tensão nominal	230 V ~ (± 10 %)

Características elétricas

Modo de carregamento	Modo 3 (IEC 61851-1)
N° de tomas	1
Tensão	230 V ~ (± 10 %)

Características mecânicas

Tamanho (mm) larg. x alt. x prof.	335 x 315 x 179.7 (mm)
Envolvente	Plástico ABS-PC
Fixação	Vertical, 3 pontos para montagem na parede
Peso (kg)	7,3

Características ambientais

Grau de proteção	IP 54 / IK10
Humidade relativa (sem condensação)	5 ... 95 %
Temperatura de armazenamento	-20 ... +60 °C
Temperatura de trabalho	-5 ... +45 °C

Rede de comunicação

Protocolo	OCPP 1.6J / 2.0 HW Ready
Tecnologia / Interface	Ethernet 10/100 Base TX (TCP/IP)

Interface do utilizador

RFID	ISO 14443 A/B NFC 13,56 MHz
LED	Indicador de carregamento de cor RGB
Tipo de visor	LCD multilíngue
Tamanho da área visível do visor	4"

Normas

Normas	IEC 61851-1, IEC 61851-22, IEC 62196-1, IEC62196-2, 2014/35/UE, LVD;2014/30/UE, EMC, ISO 14443A/B

Prestações

Medição de energia	Contador MID



ePark M-C2

Equipamento de carregamento de veículos elétricos

Código: V2722000000C2

Opcional	• Modem 4G/GPRS

Saída 1

Corrente máxima	32 A
Potência máxima	7,4 kW
Intervalo de tensão	230 Vca
Tipo de conector	Cabo Tipo 2
Tipo de rede	Monofásica (CA)

Comunicação sem fios

Banda	2,4 GHz
Tecnologia / Tipo	Wi-Fi

ePark
Caixas de recarga inteligentes

CÓDIGO	MODELO	Saída	Nº tomadas	Tipo conector	Tipo rede	Comunicaçãos	Proteção diferencial	Modo carga
V27540.	ePark M-S2 Gen4	230 Vac- 32 A - 7,4 kW	1	Base Tipo 2	Monofásico	Ethernet | WiFi	6 mA CC	3
V27520.	ePark M-C2 Gen4	230 Vac- 32 A - 7,4 kW	1	Cabo Tipo 2	Monofásico	Ethernet | WiFi	6 mA CC	3
V27640.	ePark T-S2 Gen4	400 Vac - 32 A - 22 kW	1	Base Tipo 2	Trifásico	Ethernet | WiFi	6 mA CC	3
V27620.	ePark T-C2 Gen4	400 Vac - 32 A - 22 kW	1	Cabo Tipo 2	Trifásico	Ethernet | WiFi	6 mA CC	
V27544.	ePark M-2S2 Gen4	230 Vac- 32 A - 7,4 kW	2	Base Tipo 2	Monofásico	Ethernet | WiFi	6 mA CC	
V27522.	ePark M-2C2 Gen4	230 Vac- 32 A - 7,4 kW	2	Cabo Tipo 2	Monofásico	Ethernet | WiFi	6 mA CC	3
V27644.	ePark T-2S2 Gen4	400 Vac - 32 A - 22 kW	2	Cabo Tipo 2	Trifásico	Ethernet | WiFi	6 mA CC	3
V27622.	ePark T-2C2 Gen4	400 Vac - 32 A - 22 kW	2	Cabo Tipo 2	Trifásico	Ethernet | WiFi	6 mA CC	3

Medição de energia integrada MID, Leitor RFID para identificação e ativação de carga - ISO 14443 A/B, armazenamento de dados, comunicações Ethernet, comunicações 4G (opcional), protocolo de comunicações OCPP 1.6J / 2.0.1 HW . Envolvente de PC + GF 10% - IP54 - IK10, Comprimento de cabo de 5 m e suporte para o cabo incluído (de acordo com o modelo). Peso aprox: 4 kg, dimensões: 335x315x180 mm



ePark M-C2

Equipamento de carregamento de veículos elétricos

Código: V2722000000C2

Dimensões

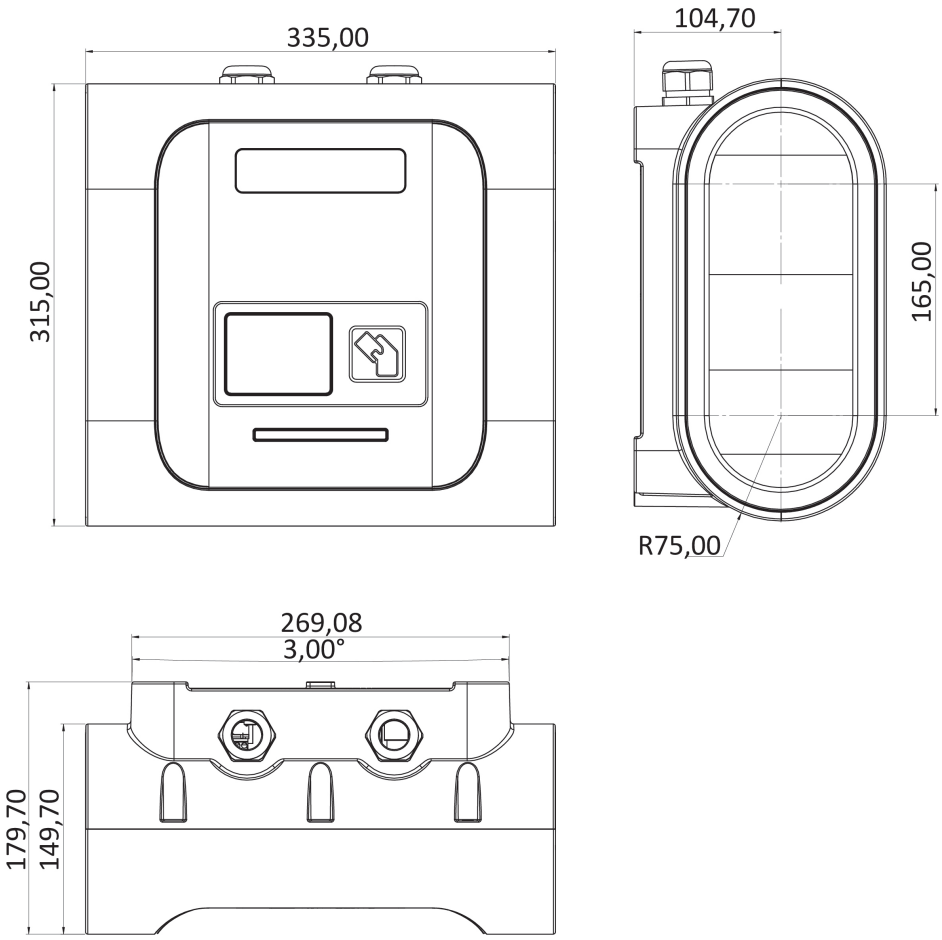

Data de criação: 23/11/2026 - CIRCUTOR, SAU reserva-se o direito de fazer alterações técnicas ou modificar o conteúdo/imagens deste documento sem aviso prévio, a fim de melhorar a sua fiabilidade, funcionalidade, desenho ou por outras razões.
Não aceita qualquer responsabilidade por quaisquer erros, inexactidões ou possível falta de informação neste documento.