# eHome 5 T2C32 TRI N

eHome 5 T2C32 TRI N, Caixa doméstica de recarga

Código: V25560.

> **Acabamento: Preto**
> Comunicações: Ethernet | Wi-Fi
> Saída: 400 Vac - 32 A - 22 kW
> Corrente entrada: 32A
> Tipo conector: Cabo Tipo 2
> Tipo rede: Trifásica
> Modo carga: 3
> Nº tomadas: 1
> Proteção diferencial: 6 mA CC

## Descrição

A gama **eHome 5** foi especialmente concebida para parques de estacionamento privados, oferecendo uma gestão inteligente da energia, integração com painéis solares para um carregamento mais sustentável e uma APP avançada que permite um controlo remoto total. Destaca-se também por oferecer a melhor relação qualidade-preço do mercado. O **eHome 5** é um produto de alta qualidade, compatível com todas as marcas de veículos eléctricos em Modo 3 através de uma ligação Tipo 2, proporcionando uma experiência de carregamento confortável e eficiente.

Graças à sua capacidade de regular a potência fornecida ao veículo de acordo com a disponibilidade de energia, o carregador **eHome 5** é uma solução ideal para o ambiente doméstico.

## Aplicativo

Foi concebido especificamente para uso doméstico, oferecendo uma solução de carregamento versátil e configurável que se integra facilmente com instalações fotovoltaicas. É rápido de instalar e tem um design compacto e elegante.

Data de criação: 20/11/2025 - CIRCUTOR, SAU reserva-se o direito de fazer alterações técnicas ou modificar o conteúdo/imagens deste documento sem aviso prévio, a fim de melhorar a sua fiabilidade, funcionalidade, desenho ou por outras razões.
Não aceita qualquer responsabilidade por quaisquer erros, inexactidões ou possível falta de informação neste documento.

# eHome 5 T2C32 TRI N

Carregador doméstico

Código: V25560.

## Especificações

### Alimentação em corrente alternada

| | |
|---|---|
| Corrente de entrada | 32A |
| Frequência | 50 / 60 Hz |
| Tipo de rede | 3P + N + PE |
| Tensão nominal | 400 V ~ (± 10 %) |

### Características elétricas

| | |
|---|---|
| Modo de carregamento | Mode 3 |
| N° de tomas | 1 |

### Características mecânicas

| | |
|---|---|
| Tamanho (mm) larg. x alt. x prof. | 180 x 315 x 115 (mm) |
| Envolvente | Self-extinguishing ABS-PCV0 plastic |
| Fixação | Wall mounting, 3-point wall anchorage |
| Peso (kg) | 0,22 |

### Características ambientais

| | |
|---|---|
| Grau de proteção | IP 55 / IK 10 |
| Humidade relativa (sem condensação) | 5% ... 95% |
| Temperatura de armazenamento | -40°C ... +60°C |
| Temperatura de trabalho | -30°C ... +50°C |

### Normas

| | |
|---|---|
| Segurança Elétrica, Altitude máxima (m) | 3000 |
| Normas | IEC 61851-1, IEC 61851-21-2, IEC 62196-1, IEC62196-2, EN 18031-1, Directives: 2014/35/UE, 2014/53/UE , 2014/30/UE, Compliant with RoHS 2011/65/EU |

### Interface do utilizador

| | |
|---|---|
| RFID | ISO/IEC 14443 A/B, Felica, ISO/IEC 15693 |
| LED | Charge indicator |

### Prestações

| | |
|---|---|
| Opcional | - Meter for dynamic consumption adjustment and solar integration. |

### Saída 1

| | |
|---|---|
| Corrente máxima | 32 A |
| Potência máxima | 22 kW |
| Intervalo de tensão | 400 Vac |
| Tipo de conector | Type 2 cable (Cable length 5m) |

Data de criação: 20/11/2025 - CIRCUTOR, SAU reserva-se o direito de fazer alterações técnicas ou modificar o conteúdo/imagens deste documento sem aviso prévio, a fim de melhorar a sua fiabilidade, funcionalidade, desenho ou por outras razões.
Não aceita qualquer responsabilidade por quaisquer erros, inexactidões ou possível falta de informação neste documento.

# eHome 5 T2C32 TRI N

Carregador doméstico

Código: V25560.

| | |
|---|---|
| Tipo de rede | Three-phase (AC) |

**eHome 5**
Caixas de carregamento domésticas

| CÓDIGO | MODELO | Acabamento | Nº tomadas | Saída | Tipo conector | Tipo rede | Modo carga | Comunicações |
|---|---|---|---|---|---|---|---|---|
| V25530. | eHome 5 T2C32 N | Preto | 1 | 230 Vac- 32 A - 7,4 kW | Cabo Tipo 2 | Monofásico | 3 | Ethernet \| Wi-Fi |
| V25573. | eHome 5 T2S32 M | Misto | 1 | 230 Vac- 32 A - 7,4 kW | Base Tipo 2 | Monofásico | 3 | Ethernet \| Wi-Fi |
| V25570. | eHome 5 T2S32 N | Preto | 1 | 230 Vac- 32 A - 7,4 kW | Base Tipo 2 | Monofásico | 3 | Ethernet \| Wi-Fi |
| V25532. | eHome 5 T2C32 B | Branco | 1 | 230 Vac- 32 A - 7,4 kW | Cabo Tipo 2 | Monofásico | 3 | Ethernet \| Wi-Fi |
| V25533. | eHome 5 T2C32 M | Misto | 1 | 230 Vac- 32 A - 7,4 kW | Cabo Tipo 2 | Monofásico | 3 | Ethernet \| Wi-Fi |
| V25540. | eHome 5 T2S32 TRI N | Preto | 1 | 400 Vac - 32 A - 22 kW | Base Tipo 2 | Trifásica | 3 | Ethernet \| Wi-Fi |
| V25543. | eHome 5 T2S32 TRI M | Misto | 1 | 400 Vac - 32 A - 22 kW | Base Tipo 2 | Trifásica | 3 | Ethernet \| Wi-Fi |
| V25560. | eHome 5 T2C32 TRI N | Preto | 1 | 400 Vac - 32 A - 22 kW | Cabo Tipo 2 | Trifásica | 3 | Ethernet \| Wi-Fi |
| V25562. | eHome 5 T2C32 TRI B | Branco | 1 | 400 Vac - 32 A - 22 kW | Cabo Tipo 2 | Trifásica | 3 | Ethernet \| Wi-Fi |
| V25563. | eHome 5 T2C32 TRI M | Misto | 1 | 400 Vac - 32 A - 22 kW | Cabo Tipo 2 | Trifásica | 3 | Ethernet \| Wi-Fi |

Indicação luminosa de fim de carga. Peso aproximado: 4 kg, Invólucro em plástico auto-extinguível ABS-PCV0 - IP54 - IK10, Dimensões 315x180x115 mm. Comprimento do cabo de 5 m e suporte de cabo incluído (dependendo do modelo). Os modelos monofásicos incluem um contador para gestão dinâmica de energia. Para a gestão dinâmica de energia e integração solar é necessário utilizar o contador de energia especificado nesta tarifa, escolhendo de acordo com o tipo de instalação: monofásica ou trifásica. Os modelos trifásicos requerem um contador de energia para uma gestão dinâmica de energia.

Data de criação: 20/11/2025 - CIRCUTOR, SAU reserva-se o direito de fazer alterações técnicas ou modificar o conteúdo/imagens deste documento sem aviso prévio, a fim de melhorar a sua fiabilidade, funcionalidade, desenho ou por outras razões.
Não aceita qualquer responsabilidade por quaisquer erros, inexactidões ou possível falta de informação neste documento.

# eHome 5 T2C32 TRI N

Carregador doméstico

Código: V25560.

## Dimensões

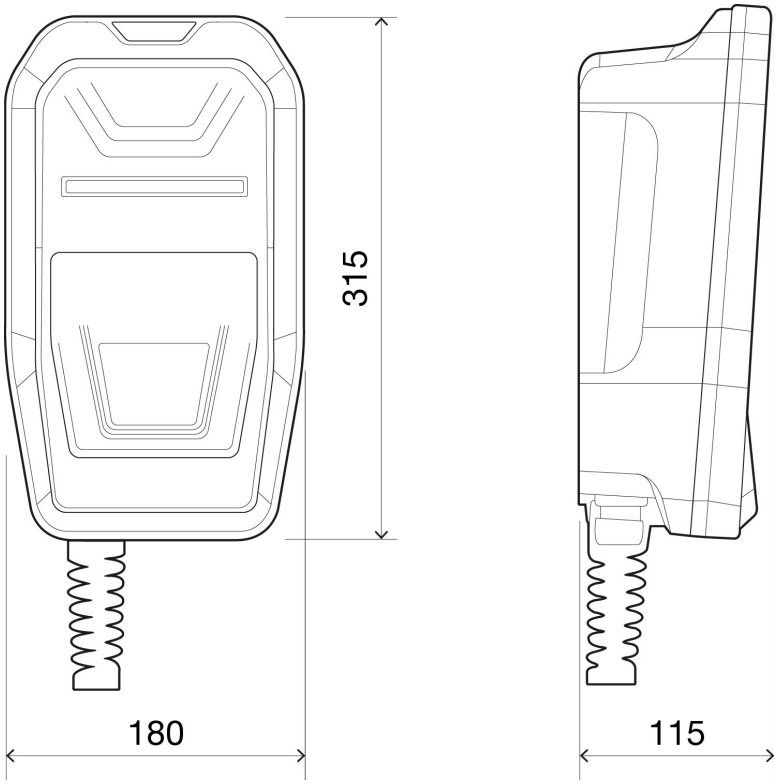

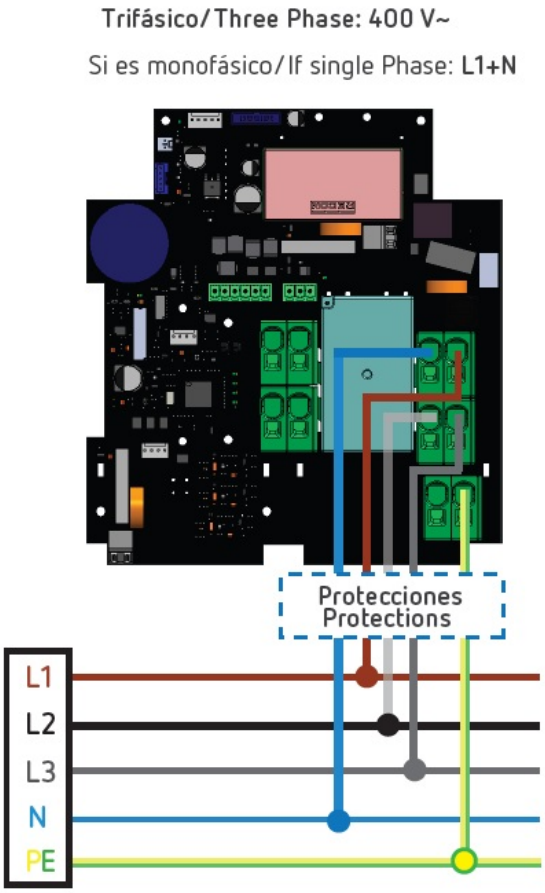
## Conexões