

eHome RS T2S16 TRI

eHome RS T2S16 TRI, Caixa doméstica de recarga

Código: V25280. **DESCATALOGADO**

> Comunicações: RS-485
> Saída: 400 Vac - 16 A - 11 kW
> Corrente entrada: 16 A
> Tipo conector: BaseTipo 2
> Tipo rede: Trifásico
> Modo carga: 3
> Nº tomadas: 1

Descrição

Criada para ser facilmente instalada em estacionamentos privados, tanto interiores, como exteriores e distribuída a fabricantes de veículos elétricos. A gama eHome foi otimizada para oferecer a melhor relação custo/características do mercado. Em resultado disso obtemos um produto de alta qualidade que pode carregar, confortavelmente, todas as marcas de veículos elétricos do mercado em Modo 3 com um conector Tipo 1 ou Tipo 2.

Graças à sua compatibilidade com o dispositivo **CirBEON**, que gere a potência a fornecer ao veículo em função da potência disponível, o carregador **eHome** é considerado ideal para o setor doméstico.

Aplicativo

A sua aplicação centra-se na utilização doméstica uma vez que é fácil de instalar e tem dimensões reduzidas.



eHome RS T2S16 TRI

Caixa básica de carregamento

Código: V25280.

Especificações

Alimentação em corrente alternada

Corrente de entrada	16A
Frequência	50 / 60 Hz
Tipo de rede	3F + N + PE
Tensão nominal	400 V ~ (± 10 %)

Características elétricas

Cabo: tipo de conector	BaseTipo 2
I máx. de saída (A)	16
Modo de carregamento	Modo 3
Nº de tomas	1
Potência máx. de saída (kW)	11
Tensão	400 V ~ (± 10 %)

Características mecânicas

Tamanho (mm) larg. x alt. x prof.	180 x 315 x 115 (mm)
Envolvente	Plástico ABS-PCV0 auto-extinguível
Fixação	Mural, ancoragem de parede de 3 pontos
Peso (kg)	4

Características ambientais

Grau de proteção	IP 54 / IK 10
Humidade relativa (sem condensação)	95%
Temperatura de trabalho	-5°C ... +45°C

Interface do utilizador

LED	Indicador de carga

Normas

Normas	IEC 61851-1, IEC 61851-21-2, IEC 62196-1, IEC 62196-2, Directiva 2014/35/UE, LVD; 2014/30/UE, EMC

Saída 1

Corrente máxima	16 A
Potência máxima	11 kW
Intervalo de tensão	400 Vac
Tipo de conector	BaseTipo 2
Tipo de rede	Trifásica (CA)



eHome RS T2S16 TRI

Caixa básica de carregamento

Código: V25280.

Indicação luminosa de fim de carregamento, compatível com sensor CirBEON, peso: 4 kg, Envolvente de plástico ABS-PCV0 autoextinguível - IP54 - IK10, Dimensões 315x180x115 mm. Comprimento de cabo de 5 m e suporte para o cabo incluído (de acordo com o modelo).



eHome RS T2S16 TRI

Caixa básica de carregamento

Código: V25280.

Dimensões

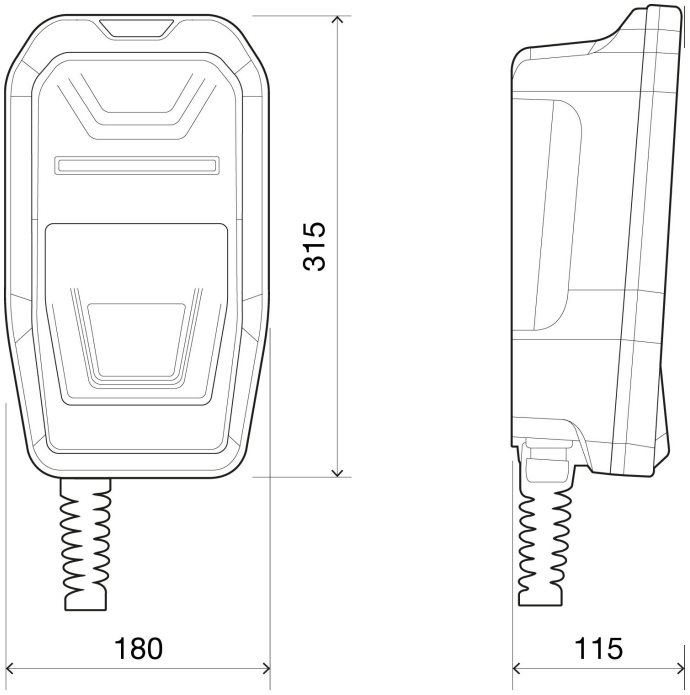

Conexões

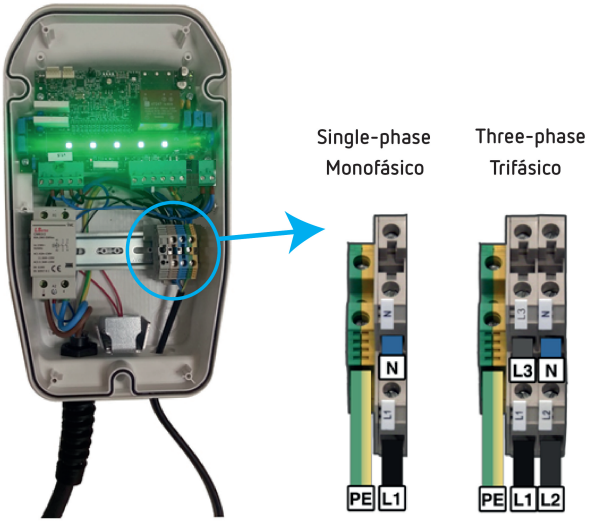

Data de criação: 23/11/2026 - CIRCUTOR, SAU reserva-se o direito de fazer alterações técnicas ou modificar o conteúdo/imagens deste documento sem aviso prévio, a fim de melhorar a sua fiabilidade, funcionalidade, desenho ou por outras razões.
Não aceita qualquer responsabilidade por quaisquer erros, inexactidões ou possível falta de informação neste documento.