

# eHome T2C16 TRI

eHome T2C16 TRI, Caixa doméstica de recarga

Código: V25090.

> Saída: 400 Vac - 16 A - 11 kW
> Corrente entrada: 16 A
> Tipo conector: Cabo Tipo 2
> Tipo rede: Trifásico
> Modo carga: 3
> N° tomadas: 1

## Descrição

Criada para ser facilmente instalada em estacionamentos privados, tanto interiores, como exteriores e distribuída a fabricantes de veículos elétricos. A gama eHome foi otimizada para oferecer a melhor relação custo/características do mercado. Em resultado disso obtemos um produto de alta qualidade que pode carregar, confortavelmente, todas as marcas de veículos elétricos do mercado em Modo 3 com um conector Tipo 1 ou Tipo 2.

Graças à sua compatibilidade com o dispositivo **CirBEON-63**, que gere a potência a fornecer ao veículo em função da potência disponível, o carregador **eHome** é considerado ideal para o setor doméstico.

## Aplicativo

A sua aplicação centra-se na utilização doméstica uma vez que é fácil de instalar e tem dimensões reduzidas.



# eHome T2C16 TRI

Caixa básica de carregamento

Código: V25090.

## Especificações

### Alimentação em corrente alternada

| | |
|---|---|
| Corrente de entrada | 16A |
| Frequência | 50 / 60 Hz |
| Tipo de rede | 3F + N + PE |
| Tensão nominal | 400 V ~ (± 10 %) |

### Características elétricas

| | |
|---|---|
| Cabo: tipo de conector | Cabo Tipo 2 |
| I máx. de saída (A) | 16 |
| Modo de carregamento | Modo 3 |
| Nº de tomas | 1 |
| Potência máx. de saída (kW) | 11 |
| Tensão | 400 V ~ (± 10 %) |

### Características mecânicas

| | |
|---|---|
| Tamanho (mm) larg. x alt. x prof. | 180 x 315 x 115 (mm) |
| Envolvente | Plástico ABS-PCV0 auto-extinguível |
| Fixação | Mural, ancoragem de parede de 3 pontos |
| Peso (kg) | 0,22 |

### Características ambientais

| | |
|---|---|
| Grau de proteção | IP 54 / IK 10 |
| Humidade relativa (sem condensação) | 5% ... 95% |
| Temperatura de armazenamento | -40 ... +60 °C |
| Temperatura de trabalho | -5 ... +45 °C |

### Interface do utilizador

| | |
|---|---|
| LED | Indicador de carga |

### Normas

| | |
|---|---|
| Normas | IEC 61851-1, IEC 61851-22, IEC 62196-1, IEC 62196-2, Directiva 2014/35/UE, LVD; 2014/30/UE, EMC |

### Prestações

| | |
|---|---|
| Aquecedor climatizador | -30 ... +45 °C (Opcional) |

### Saída 1

| | |
|---|---|
| Corrente máxima | 16 A |
| Potência máxima | 11 kW |



# eHome T2C16 TRI

Caixa básica de carregamento

Código: V25090.

| | |
|---|---|
| Intervalo de tensão | 400 Vac |
| Tipo de conector | Cabo Tipo 2 |
| Tipo de rede | Trifásica (CA) |

**eHome**
Caixas de carregamento domésticas

| CÓDIGO | MODELO | Saída | Tipo conector | Tipo rede |
|---|---|---|---|---|
| V25030. | eHome T2C32 | 230 Vac- 32 A - 7,4 kW | Cabo Tipo 2 | Monofásico |
| V25070. | eHome T2S32 | 230 Vac- 32 A - 7,4 kW | BaseTipo 2 | Monofásico |
| V25090. | eHome T2C16 TRI | 400 Vac - 16 A - 11 kW | Cabo Tipo 2 | Trifásico |
| V25080. | eHome T2S16 TRI | 400 Vac - 16 A - 11 kW | BaseTipo 2 | Trifásico |

Indicação luminosa de fim de carregamento, compatível com sensor CirBEON-63, peso aprox.: 3 kg, Envolvente de plástico ABS-PVC0 autoextinguível - IP54 - IK10, Dimensões 180x315x115 mm. Comprimento de cabo de 5 m e suporte para o cabo incluído (de acordo com o modelo).



Data de criação: 25/11/2026 - CIRCUTOR, SAU reserva-se o direito de fazer alterações técnicas ou modificar o conteúdo/imagens deste documento sem aviso prévio, a fim de melhorar a sua fiabilidade, funcionalidade, desenho ou por outras razões.
Não aceita qualquer responsabilidade por quaisquer erros, inexactidões ou possível falta de informação neste documento.



# eHome T2C16 TRI

Caixa básica de carregamento

Código: V25090.

## Dimensões

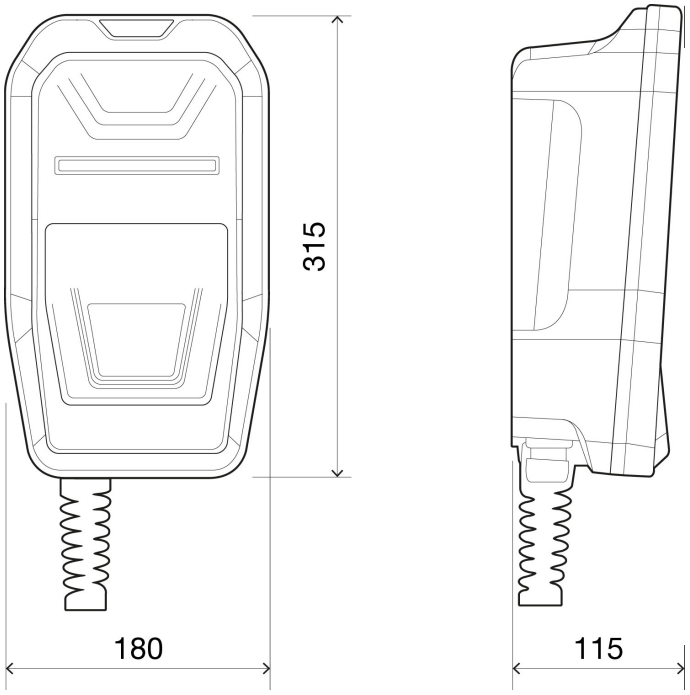


## Conexões

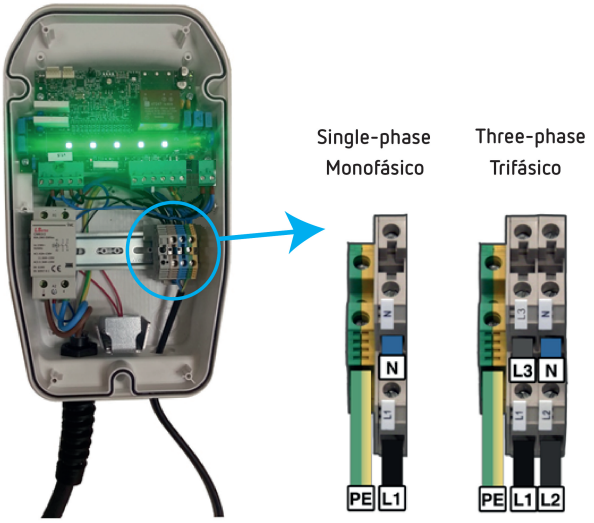




Data de criação: 25/11/2026 - CIRCUTOR, SAU reserva-se o direito de fazer alterações técnicas ou modificar o conteúdo/imagens deste documento sem aviso prévio, a fim de melhorar a sua fiabilidade, funcionalidade, desenho ou por outras razões.
Não aceita qualquer responsabilidade por quaisquer erros, inexactidões ou possível falta de informação neste documento.