URBAN T22 Gen4

URBAN T22 Gen4, Postes de carregamento exterior

Código: V106B3.

> Comunicações: Ethernet | Wi-Fi
> Saída: 400 Vca - 32 A - 22 kW
> Corrente entrada: 64 A
> Tipo conector: Base Tipo 2
> Tipo rede: Trifásica
> Modo carga: 3
> Nº tomadas: 2
> Proteção diferencial: Tipo A + 6 mA CC

Especificações

Alimentação em corrente alternada

Corrente de entrada	64 A
Frequência	50/60 Hz
Tipo de rede	3F + N + PE
Tensão nominal	400 V ~ (± 10%)

Características elétricas

Modo de carregamento	Modo 3 (IEC 61851-1)
Nº de tomas	2

Características mecânicas

Tamanho (mm) larg. x alt. x prof.	446 x 1544 x 288 (mm)
Envolvente	Alumínio e ABS
Fixação	Fixação ao chão com 4 parafusos
Peso (kg)	55

Características ambientais

Grau de proteção	IP 55 / IK10
Humidade relativa (sem condensação)	5 ... 95 %
Temperatura de armazenamento	-40 ... +60 °C
Temperatura de trabalho	-5 ... +50 °C

Rede de comunicação

Protocolo	OCPP 1.6J / 2.0 HW Ready
Tecnologia / Interface	Ethernet 10/100 Base TX (TCP/IP)

Interface do utilizador

RFID	ISO/IEC 14443 A/B, ISO 18092, NFC
LED	Indicação luminosa de estado de carga RGB
Tipo de visor	Ecrã de 7"

Data de criação: 10/01/2026 - CIRCUTOR, SAU reserva-se o direito de fazer alterações técnicas ou modificar o conteúdo/imagens deste documento sem aviso prévio, a fim de melhorar a sua fiabilidade, funcionalidade, desenho ou por outras razões.
Não aceita qualquer responsabilidade por quaisquer erros, inexactidões ou possível falta de informação neste documento.

URBAN T22 Gen4

Postes para carregamento exterior

Código: V106B3.

Normas

Normas	IEC 61851-1, IEC 61851-21-1, IEC 62196-1, IEC 62196-2, Directiva 2014/35/UE, LVD; 2014/30/UE, EMC, EN 18031-1

Prestações

Opcional	• Modem 4G / GPRS • Terminal de pagamento Cloud (Marca: Payter, Modelo: Apollo) • Proteção diferencial Tipo A (30 mA) + 6 mA CC com reconexão automática • Proteção diferencial Tipo B • Proteção diferencial Tipo B com reconexão automática • Protetor contra sobretensão transitória IEC 61643-1 (Classe II) • Kit de baixa temperatura (-30 °C)

Proteção

Elemento	- MCB (40A) Curva de disparo "C" por tomada. - RCD Tipo A (30 mA) + 6mA CC por tomada.

Saída 1

Corrente máxima	32 A
Potência máxima	22 kW
Intervalo de tensão	400 Vca
Tipo de conector	Base Tipo 2
Tipo de rede	Trifásica (CA)

Saída 2

Corrente máxima	32 A
Potência máxima	22 kW
Intervalo de tensão	400 Vca
Tipo de conector	Base Tipo 2
Tipo de rede	Trifásica (CA)

Comunicação sem fios

Banda	2,4 GHz
Tecnologia / Tipo	Wi-Fi

URBAN-Gen4
Postes de carregamento inteligentes

CÓDIGO	MODELO	Nº tomadas	Saída	Tipo conector	Tipo rede	Proteção diferencial	Modo carga	Comunicaçãos
URBAN Gen4								
V106B3.	URBAN T22 Gen4	2	400 Vca - 32 A - 22 kW	Base Tipo 2	Trifásica	Tipo A + 6 mA CC	3	Ethernet | Wi-Fi
V106B6.	URBAN T22-C2 Gen4	2	400 Vca - 32 A - 22 kW	Cabo Tipo 2	Trifásica	Tipo A + 6 mA CC	3	Ethernet | Wi-Fi

Data de criação: 10/01/2026 - CIRCUTOR, SAU reserva-se o direito de fazer alterações técnicas ou modificar o conteúdo/imagens deste documento sem aviso prévio, a fim de melhorar a sua fiabilidade, funcionalidade, desenho ou por outras razões.
Não aceita qualquer responsabilidade por quaisquer erros, inexactidões ou possível falta de informação neste documento.

URBAN T22 Gen4

Postes para carregamento exterior

Código: V106B3.

Data de criação: 10/01/2026 - CIRCUTOR, SAU reserva-se o direito de fazer alterações técnicas ou modificar o conteúdo/imagens deste documento sem aviso prévio, a fim de melhorar a sua fiabilidade, funcionalidade, desenho ou por outras razões.
Não aceita qualquer responsabilidade por quaisquer erros, inexactidões ou possível falta de informação neste documento.

URBAN T22 Gen4

Postes para carregamento exterior

Código: V106B3.
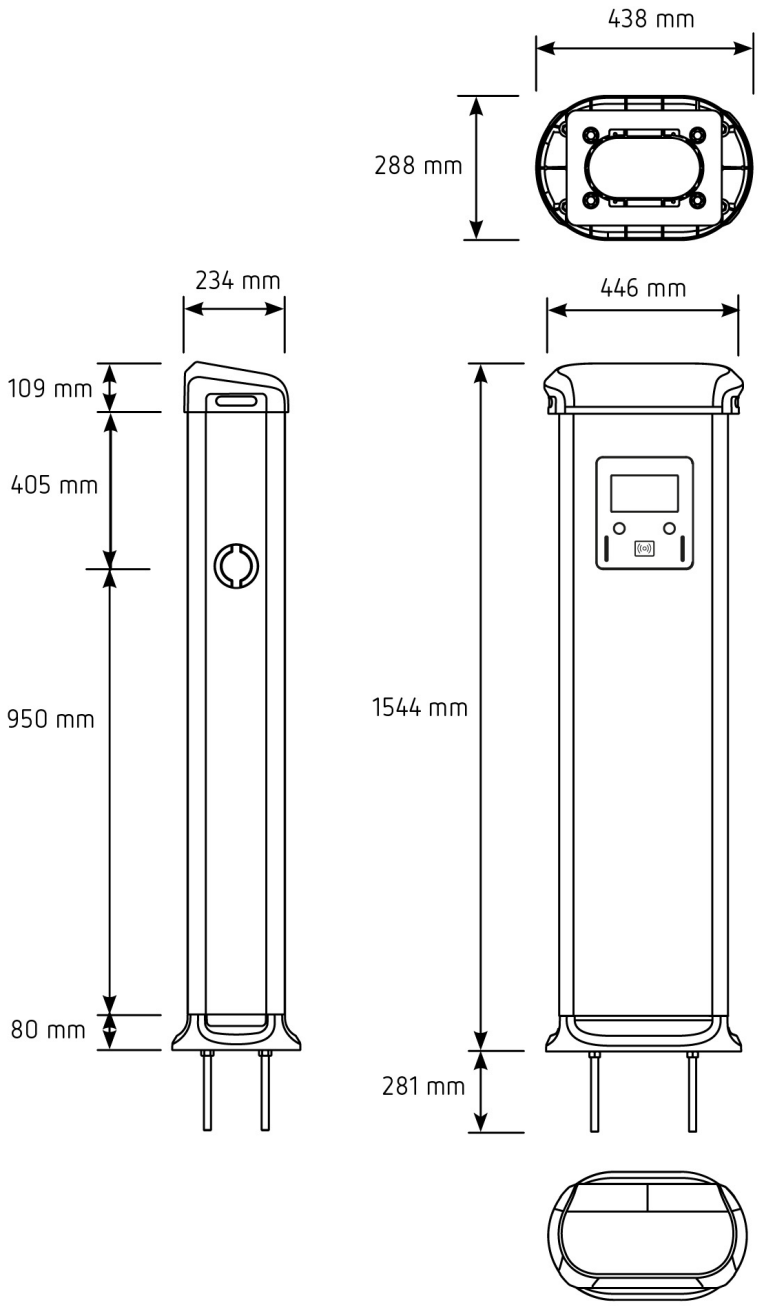
Dimensões