URBAN M12

URBAN M12, Postes de carregamento exterior

Código: V10672. **DESCATALOGADO**

> Saída: 230 Vca - 32 A - 7,4 kW
> Tipo conector: Base Tipo 2
> Tipo rede: Monofásica
> Modo carga: 3
> Nº tomadas: 2
> Proteção diferencial: Tipo A

Descrição

A Circutor criou uma nova gama de postes de carregamento para exterior com um renovado design estético que combina a sua atrativa aparência com uma construção segura, fiável e robusta. Os postes para exterior devem resistir às diversas condições ambientais e possíveis atos de vandalismo, sendo que devem simplificar o processo de instalação e manutenção para os operadores. Com os postes **URBAN** foi possível reduzir o tempo de instalação e simplificar as tarefas de operação e manutenção.

Os equipamentos **URBAN** facilitam as tarefas de carregamento aos diferentes utilizadores de VE, incorporando todas as proteções elétricas necessárias para garantir uma plena segurança no interior de um corpo metálico de alumínio. Podem dispor de tomadas Tipo 2 Modo 3 monofásicas ou trifásicas em função da configuração escolhida. A **URBAN 10** está pensada para localizações nas quais sejam necessários carregadores com operação; em aplicações simples nas quais só é necessário o carregamento simplificado.

Aplicativo

Os postes **URBAN** são especialmente adequados para todo o tipo de estacionamentos em intempéries suscetíveis a ser destinados ao estacionamento e carregamento de veículos elétricos. As suas aplicações estendem-se desde vias e locais públicos de propriedade municipal, até estacionamentos exteriores de grandes superfícies, terminais de aeroportos, empresas de venda e aluguer de veículos, lugares de estacionamento de empresas para trabalhadores, etc.

Data de criação: 12/08/2025 - CIRCUTOR, SAU reserva-se o direito de fazer alterações técnicas ou modificar o conteúdo/imagens deste documento sem aviso prévio, a fim de melhorar a sua fiabilidade, funcionalidade, desenho ou por outras razões.
Não aceita qualquer responsabilidade por quaisquer erros, inexactidões ou possível falta de informação neste documento.

URBAN M12

Postes para carregamento exterior

Código: V10672.

Especificações

Alimentação em corrente alternada

Corrente de entrada	32 A
Frequência	50 ... 60 Hz
Tipo de rede	1F + N + PE
Tensão nominal	230 V ~ ± 10 %

Características elétricas

Proteção contra sobretensões (DSP)	Protetor contra sobretensão transitória IEC 61643-1 (Classe II), (Opcional)
Cabo: tipo de conector	Base Tipo 2
I máx. de saída (A)	32
Modo de carregamento	Modo 3 (IEC 61851-1)
Nº de tomas	2
Potência máx. de saída (kW)	7,4
Tensão	230 V ~ ± 10 %

Características mecânicas

Tamanho (mm) larg. x alt. x prof.	450 x 1270 x 290 (mm)
Envolvente	Alumínio e ABS
Fixação	Fixação ao chão com 4 parafusos
Peso (kg)	25

Características ambientais

Grau de proteção	IP 54 / IK10
Humidade relativa (sem condensação)	5 ... 95 %
Temperatura de armazenamento	-20 ... +60 °C
Temperatura de trabalho	-5 ... +45 °C

Interface do utilizador

LED	Indicação luminosa de estado de carga RGB

Normas

Normas	EN 61851-1 : 2001 part-1, IEC 61000, IEC 60364-4-41, IEC 61008-1, IEC 60884-1 , IEC 60529, IEC 61010, UNE-EN55011

Proteção

Relé de segurança tipo (classe)	RCD Tipo A (30 mA) RCD Tipo A (30 mA) com reconexão automática (opcional) RCD Tipo B (opcional)

Saída 1

Corrente máxima	32 A

Data de criação: 12/08/2025 - CIRCUTOR, SAU reserva-se o direito de fazer alterações técnicas ou modificar o conteúdo/imagens deste documento sem aviso prévio, a fim de melhorar a sua fiabilidade, funcionalidade, desenho ou por outras razões.
Não aceita qualquer responsabilidade por quaisquer erros, inexactidões ou possível falta de informação neste documento.

URBAN M12

Postes para carregamento exterior

Código: V10672.

Potência máxima	7,4 kW
Intervalo de tensão	230 Vca
Tipo de conector	Base Tipo 2
Tipo de rede	Monofásica (CA)

Saída 2

Corrente máxima	32 A
Potência máxima	7,4 kW
Intervalo de tensão	230 Vca
Tipo de conector	Base Tipo 2
Tipo de rede	Monofásica (CA)

Proteção magnetotérmica e diferencial tipo A independente por tomada, indicação luminosa de estado de carga. Corpo de alumínio e plástico ABS IP54 / IK10. Dimensões 450 x 1550 x 290 mm Para comunicações 4G, veja a tabela de codificação

Data de criação: 12/08/2025 - CIRCUTOR, SAU reserva-se o direito de fazer alterações técnicas ou modificar o conteúdo/imagens deste documento sem aviso prévio, a fim de melhorar a sua fiabilidade, funcionalidade, desenho ou por outras razões.
Não aceita qualquer responsabilidade por quaisquer erros, inexactidões ou possível falta de informação neste documento.

URBAN M12

Postes para carregamento exterior

Código: V10672.
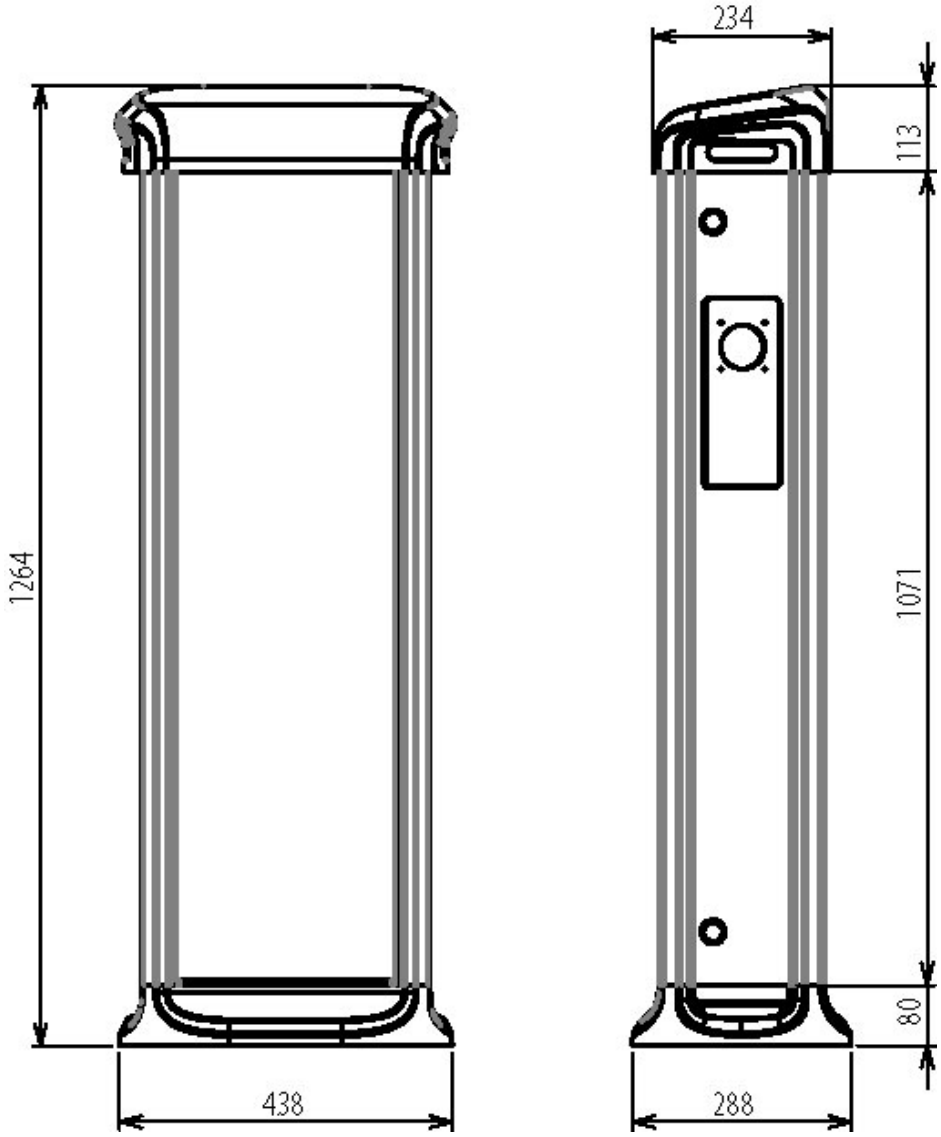
Dimensões