

# SVGm-3WF-100M-480

SVGm-3WF-100M-480, Gerador estático de reativa com tecnologia multinível

Código: R4P3M2.

> Filtro EMI: 1
> Sistema: 3 fios, 230... 480 V
> kvar (230 V): 57,5
> kvar (400 V): 100
> kvar (440 V): 100
> kvar (480 V): 100
> Corrente de fase: 145
> Tensão de utilização (V): 480

## Descrição

Os geradores estáticos de reativa tipo armário **SVGm** constituem a solução mais precisa para a compensação de potência reativa, tanto em sistemas trifásicos desequilibrados, como em instalações com potência reativa indutiva ou capacitiva. Pode ser utilizado tanto em instalações trifásicas industriais como comerciais ou de serviços uma vez que não é afetado pelos harmónicos da instalação. Equipamento com maior segurança e com uma manutenção muito reduzida. Nesta série, a montagem das calhas realiza-se em armários padrão do mercado, criados para facilitar a sua instalação.

As características e funções implementadas são as seguintes:

— Compensação de potência reativa (indutiva/capacitiva) de 30 a 100 kvar (3W) e 20 a 69 kvar (4W) por armário
— Dimensões reduzidas do módulo de 100 kvar (3W) e 69 kvar (4W) tipo calha para o instalar facilmente em armários padrão.
— Multinível de tensão e frequência (50/60 Hz)
— Imunidade às correntes harmónicas.
— Limite de cos φ de 0,7 indutivo...1...0,7 capacitivo.
— Monitorização do funcionamento via Web.
— Proteção contra curto-circuitos no seu interior.

Se forem necessárias capacidades de compensação de reativa maiores, podem conectar-se em paralelo até 100 equipamentos.

## Aplicativo

Solução ideal para cargas individuais ou instalações com grande quantidade de cargas monofásicas e trifásicas, quer sejam indutivas ou capacitivas. Para além disso, em instalações onde a carga flutue em períodos custos de tempo. As cargas típicas seriam pontes grua, equipamentos de soldadura, elevadores, acionamento para perfuração/trituração, centros de dados.



# SVGm-3WF-100M-480

Gerador estático de reativa com tecnologia multinível

Código: R4P3M2.

## Especificações

### Alimentação em corrente alternada

| | |
|---|---|
| Consumo | 2070 W (Consumo máximo) |
| Frequência | 50 / 60 Hz ± 5 % |
| Tensão nominal | 208 ... 480 V~ F-F (± 10 %) |

### Características mecânicas

| | |
|---|---|
| Tamanho (mm) larg. x alt. x prof. | 439 x 745 x 288 (mm) |
| Ruído (dB) | < 60 dBA |
| Peso (kg) | 56 |

### Características ambientais

| | |
|---|---|
| Grau de proteção | IP20 |
| Humidade relativa (sem condensação) | 0 .... 95 % |
| Temperatura de armazenamento | -20 ... +50 °C |
| Temperatura de trabalho | -10 ... +45 °C |

### Características elétricas

| | |
|---|---|
| Corrente máxima de fase | 145 A (RMS) |
| Sistema de terras | TN, TT |

### Circuito de medição de corrente

| | |
|---|---|
| Consumo | 1,5 VA por transformador |
| Relação de transformação | Transformador: 5/5A ... 5000/5A |

### Rede de comunicação

| | |
|---|---|
| Protocolo | TCP/IP, Modbus TCP |
| Tecnologia / Interface | Ethernet |

### Normas

| | |
|---|---|
| Segurança Elétrica, Altitude máxima (m) | 3000 (2000 m sin limitar prestaciones) |
| Normas | IEC 61000-6-4, UNE-EN 55011, IEC 61000-6-2, IEC 62477-1, IEC 61439-1, IEC 60721-3-3 (Indoor conditioned) |

### Prestações

| | |
|---|---|
| Compensação de potência reativa | Selecionável: 0,7 indutivo ... 1 ... 0,7 capacitivo |
| Filtração / Tempo de resposta | < 100 µs |
| Montagem em paralelo | Até 100 dispositivos de diferentes calibres. Conexão de transformadores somente na unidade Master. |


Data de criação: 24/11/2026 - CIRCUTOR, SAU reserva-se o direito de fazer alterações técnicas ou modificar o conteúdo/imagens deste documento sem aviso prévio, a fim de melhorar a sua fiabilidade, funcionalidade, desenho ou por outras razões.
Não aceita qualquer responsabilidade por quaisquer erros, inexactidões ou possível falta de informação neste documento.



# SVGm-3WF-100M-480

Gerador estático de reativa com tecnologia multinível

Código: R4P3M2.

## Comunicação em série

| | |
|---|---|
| Protocolo | Modbus/RTU |
| Tecnologia / Tipo | RS-485 |

### SVGm

Gerador estático de reativa com tecnologia multinível, 50 / 60 Hz.

| CÓDIGO | MODELO | Sistema | kvar (230 V) | kvar (400 V) | kvar (440 V) | kvar (480 V) | kvar (500 V) | kvar (690 V) | Corrente de fase | Q (kvar) | Corrente de fase (A) |
|---|---|---|---|---|---|---|---|---|---|---|---|
| **3 fios 480 V, armário de montagem em parede (mural)** | | | | | | | | | | | |
| R4P3M0. | SVGm-3WF-30M-480 | 3 fios, 230... 480 V | 17,4 | 30 | 30 | 30 | - | - | 44 | | |
| R4P3M6. | SVGm-3WF-075M-480 | 3 fios, 230... 480 V | 43,1 | 75 | 75 | 75 | - | - | 110 | | |
| R4P3M2. | SVGm-3WF-100M-480 | 3 fios, 230... 480 V | 57,5 | 100 | 100 | 100 | - | - | 145 | | |
| **4 fios 400 V, armário de montagem em parede (mural)** | | | | | | | | | | | |
| R4P4MA. | SVGm-4WF-020M-400 | 4 fios, 230... 400 V | 12 | 20,7 | - | - | - | - | 30 | | |
| R4P4ML. | SVGm-4WF-050M-400 | 4 fios, 230... 400 V | 30 | 51,7 | - | - | - | - | 75 | | |
| R4P4MC. | SVGm-4WF-069M-400 | 4 fios, 230... 400 V | 40 | 69 | - | - | - | - | 100 | | |
| **3 fios 480 V, armário de montagem no chão** | | | | | | | | | | | |
| R4T3F2. | SVGm-3WP-100C-480 | 3 fios, 230... 480 V | 57,5 | 100 | 100 | 100 | - | - | | - | 145 |
| R4T3F3. | SVGm-3WP-200C-480 | 3 fios, 230... 480 V | 115 | 200 | 200 | 200 | - | - | | - | 290 |
| R4T3F4. | SVGm-3WP-300C-480 | 3 fios, 230... 480 V | 172,5 | 300 | 300 | 300 | - | - | | - | 435 |
| R4T3F5. | SVGm-3WP-400C-480 | 3 fios, 230... 480 V | 230 | 400 | 400 | 400 | - | - | | - | 580 |
| **3 fios 690 V, armário de montagem no chão** | | | | | | | | | | | |
| R4T5F2. | SVGm-3WP-100C-690 | 3 fios, 500 ... 690 V | - | - | - | - | 72 | 100 | | - | 84 |
| R4T5F3. | SVGm-3WP-200C-690 | 3 fios, 500 ... 690 V | - | - | - | - | 144 | 200 | | - | 168 |
| R4P5F4. | SVGm-3WF-300C-690 | 3 fios, 500 ... 690 V | - | - | - | - | 216 | 300 | 210 | | |
| R4T5F4. | SVGm-3WP-300C-690 | 3 fios, 500 ... 690 V | - | - | - | - | 216 | 300 | | - | 252 |
| R4P5F5. | SVGm-3WF-400C-690 | 3 fios, 500 ... 690 V | - | - | - | - | 288 | 400 | 280 | | |
| R4T5F5. | SVGm-3WP-400C-690 | 3 fios, 500 ... 690 V | - | - | - | - | 288 | 400 | | - | 336 |
| **4 fios 400 V, armário de montagem no chão** | | | | | | | | | | | |
| R4T4FC. | SVGm-4WP-069C-400 | 4 fios, 230... 400 V | 40 | 69 | - | - | - | - | | - | 100 |
| R4T4FD. | SVGm-4WP-138C-400 | 4 fios, 230... 400 V | 80 | 138 | - | - | - | - | | - | 200 |
| R4T4FE. | SVGm-4WP-207C-400 | 4 fios, 230... 400 V | 119,1 | 207 | - | - | - | - | | - | 300 |
| R4T4FF. | SVGm-4WP-276C-400 | 4 fios, 230... 400 V | 159 | 276 | - | - | - | - | | - | 400 |
| **4 fios 550 V, armário de montagem no chão** | | | | | | | | | | | |
| R4P6FG. | SVGm-4WF-067C-550 | 4 fios, 440 ... 550 V | - | - | 53 | 58 | - | - | 70 | | |
| R4T6FG. | SVGm-4WP-067C-550 | 4 fios, 440 ... 550 V | - | - | 53 | 58 | - | - | | - | 70 |
| R4P6FH. | SVGm-4WF-134C-550 | 4 fios, 440 ... 550 V | - | - | 106 | 116 | - | - | 140 | | |
| R4T6FH. | SVGm-4WP-134C-550 | 4 fios, 440 ... 550 V | - | - | 106 | 116 | - | - | | - | 140 |
| R4P6FJ. | SVGm-4WF-201C-550 | 4 fios, 440 ... 550 V | - | - | 159 | 174 | - | - | 210 | | |
| R4T6FJ. | SVGm-4WP-201C-550 | 4 fios, 440 ... 550 V | - | - | 159 | 174 | - | - | | - | 210 |
| R4P6FK. | SVGm-4WF-268C-550 | 4 fios, 440 ... 550 V | - | - | 212 | 232 | - | - | 280 | | |


Data de criação: 24/11/2026 - CIRCUTOR, SAU reserva-se o direito de fazer alterações técnicas ou modificar o conteúdo/imagens deste documento sem aviso prévio, a fim de melhorar a sua fiabilidade, funcionalidade, desenho ou por outras razões.
Não aceita qualquer responsabilidade por quaisquer erros, inexactidões ou possível falta de informação neste documento.



# SVGm-3WF-100M-480

Gerador estático de reativa com tecnologia multinível

Código: R4P3M2.

| CÓDIGO | MODELO | Sistema | kvar (230 V) | kvar (400 V) | kvar (440 V) | kvar (480 V) | kvar (500 V) | kvar (690 V) | Corrente de fase | Q (kvar) | Corrente de fase (A) |
|---|---|---|---|---|---|---|---|---|---|---|---|
| R4T6FK. | SVGm-4WFP268C-550 | 4 fios, 440 ... 550 V | - | - | 212 | 232 | - | - | | - | 280 |
| **Módulo Rack** | | | | | | | | | | | |
| R4P3R2. | SVGm-3WF-100R-480 | 3 fios, 230... 480 V | 57,5 | 100 | 100 | 100 | - | - | 145 | | |
| R4T3R2. | SVGm-3WP-100R-480 | 3 fios, 230... 480 V | 57,5 | 100 | 100 | 100 | - | - | | - | 145 |

Todos os equipamentos possuem filtros EMI embutidos



# SVGm-3WF-100M-480

Gerador estático de reativa com tecnologia multinível

Código: R4P3M2.

## Dimensões

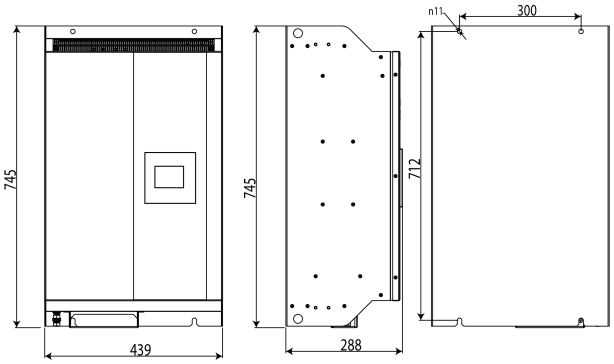


## Conexões

