

OPTIM 8 P&P-165-240-60Hz

OPTIM 8 P&P-165-240-60Hz, Bateria automática de condensadores 60 Hz

Código: R3L4F2.

> Freqüência (Hz): 60 Hz
> kvar (240 V): 165
> Interruptor aut.(A): 3 x 630
> Composição: 15+5x30
> Fixação: Não solo
> P%: 7

Descrição

As baterias automáticas de condensadores série **OPTIM P&P** são equipamentos concebidos para a compensação automática de energia reactiva em redes onde os níveis de cargas são flutuantes e as variações de potência têm carência de segundos, através da manobra por contactores.

Aplicativo

A sua simplicidade de instalação, conjuntamente com a sua alta tecnologia e robustez, tornam a série **OPTIM P&P** no equipamento ideal para compensar a reactiva em instalações onde os níveis de carga são flutuantes.



OPTIM 8 P&P-165-240-60Hz

Baterias automáticas de condensadores

Código: R3L4F2.

Especificações

Alimentação em corrente alternada

Frequência	60 Hz

Características elétricas

Perdas (W)	< 0,5 W/kvar
Resistência de descarga	75 V / 3 min
Sobretensão	10 % 8 h acima de 24 h 15 % até 15 min mais de 24 horas 20 % até 5 min durante 24 horas 30 % até 1 minuto durante 24 horas
Tensão de manobra	Contactores: 230 V
Tolerância C	-5% / 10 %

Características mecânicas

Tamanho (mm) larg. x alt. x prof.	1000 x 1750 x 440 (mm)
Envolvente	Chapa metálica RAL 7035 Cinza / RAL 3005 Granada
Gestão térmica	Natural ou forçado de acordo com as opções
Fixação	Vertical / Auto-sustentável
Peso (kg)	145

Características ambientais

Grau de proteção	IP 21
Humidade relativa (sem condensação)	80%
Temperatura de trabalho	Tª classe D: Média diária: 45 °C, média anual: 35 °C, máximo: 55 °C, Mínimo: -50 °C

Circuito de medição de corrente

Sobrecarga permanente	1,3 In
Relação de transformação	In / 5A

Proteção

Elemento	Fusíveis com elevado poder de corte (APR) tipo NH-00

OPTIM P&P 60Hz
Baterias automáticas de condensadores Plug & Play, 60 Hz.

CÓDIGO	MODELO	kvar (240 V)	Interruptor aut.(A)	Composição	kvar (480 V)
OPTIM 5 P&P					
R3L2F0.	OPTIM 5 P&P-25-240-60Hz	25	3 x 125	5+2x10	
R3L2F1.	OPTIM 5 P&P-43,75-240-60Hz	43,75	3 x 160	6,25+3x12,5	
R3L2F2.	OPTIM 5 P&P-56,25-240-60Hz	56,25	3 x 200	6,25+4x12,5	

Data de criação: 24/11/2026 - CIRCUTOR, SAU reserva-se o direito de fazer alterações técnicas ou modificar o conteúdo/imagens deste documento sem aviso prévio, a fim de melhorar a sua fiabilidade, funcionalidade, desenho ou por outras razões.
Não aceita qualquer responsabilidade por quaisquer erros, inexactidões ou possível falta de informação neste documento.



OPTIM 8 P&P-165-240-60Hz

Baterias automáticas de condensadores

Código: R3L4F2.

CÓDIGO	MODELO	kvar (240 V)	Interruptor aut.(A)	Composição	kvar (480 V)
OPTIM 9 P&P					
R3L3F3.	OPTIM 9 P&P-72,5-240-60Hz	72,5	3 x 250	6x12,5	
R3L3F5.	OPTIM 9 P&P-87,5-240-60Hz	87,5	3 x 400	7x12,5	
R3L3F7.	OPTIM 9 P&P-100-240-60Hz	100	3 x 400	8x12,5	
R3L3F9.	OPTIM 9 P&P-112,5-240-60Hz	112,5	3 x 400	9x12,5	
OPTIM 8 P&P					
R3L4F1.	OPTIM 8 P&P-135-240-60Hz	135	3 x 630	15+4x30	
R3L4F2.	OPTIM 8 P&P-165-240-60Hz	165	3 x 630	15+5x30	
R3L4F4.	OPTIM 8 P&P-195-240-60Hz	195	3 x 630	15+6x30	
R3L4F6.	OPTIM 8 P&P-210-240-60Hz	210	3 x 800	7x30	
R3L4F8.	OPTIM 8 P&P-240-240-60Hz	240	3 x 800	8x30	
OPTIM 8L P&P					
R3L5F4.	OPTIM 8L P&P-260-240-60Hz	260	3 x 1000	20+6x40	
R3L5F8.	OPTIM 8L P&P-300-240-60Hz	300	3 x 1000	20+7x40	
R3L5F1.	OPTIM 8L P&P-320-240-60Hz	320	3 x 1250	8x40	
OPTIM 14L P&					
R3L6F1.	OPTIM 14L P&P-360-240-60Hz	360	3 x 1250	9x40	
R3L6F3.	OPTIM 14L P&P-400-240-60Hz	400	3 x 1600	10x40	
R3L6F5.	OPTIM 14L P&P-440-240-60Hz	440	3 x 1600	11x40	
R3L6F8.	OPTIM 14L P&P-480-240-60Hz	480	3 x 1600	12x40	
OPTIM 5 P&P					
R3L2D3.	OPTIM 5 P&P-50-480-60Hz		3 x 100	10+2x20	50
R3L2D6.	OPTIM 5 P&P-75-480-60Hz		3 x 125	2x12,5+2x25	75
R3L2D8.	OPTIM 5 P&P-100-480-60Hz		3 x 160	4x25	100
R3L2D1.	OPTIM 5 P&P-125-480-60Hz		3 x 200	5x25	125
OPTIM 9 P&P					
R3L3D0.	OPTIM 9 P&P-150-480-60Hz		3 x 250	6x25	150
R3L3D1.	OPTIM 9 P&P-162,5-480-60Hz		3 x 400	12,5+6x25	162,5
R3L3D2.	OPTIM 9 P&P-175-480-60Hz		3 x 400	7x25	175
R3L3D3.	OPTIM 9 P&P-187,5-480-60Hz		3 x 400	12,5+7x25	187,5
R3L3D5.	OPTIM 9 P&P-200-480-60Hz		3 x 400	8x25	200
R3L3DA.	OPTIM 9 P&P-212,5-480-60Hz		3 x 400	12,5+8x25	212,5
R3L3D7.	OPTIM 9 P&P-225-480-60Hz		3 x 400	9x25	225
OPTIM 8 P&P					
R3L4D1.	OPTIM 8 P&P-250-480-60Hz		3 x 400	5x50	250
R3L4D2.	OPTIM 8 P&P-275-480-60Hz		3 x 630	25+5x50	275
R3L4D7.	OPTIM 8 P&P-325-480-60Hz		3 x 630	25+6x50	325
R3L4D8.	OPTIM 8 P&P-350-480-60Hz		3 x 630	7x50	350
R3L4DA.	OPTIM 8 P&P-375-480-60Hz		3 x 630	25+7x50	375

Data de criação: 24/11/2026 - CIRCUTOR, SAU reserva-se o direito de fazer alterações técnicas ou modificar o conteúdo/imagens deste documento sem aviso prévio, a fim de melhorar a sua fiabilidade, funcionalidade, desenho ou por outras razões.
Não aceita qualquer responsabilidade por quaisquer erros, inexactidões ou possível falta de informação neste documento.



OPTIM 8 P&P-165-240-60Hz

Baterias automáticas de condensadores

Código: R3L4F2.

CÓDIGO	MODELO	kvar (240 V)	Interruptor aut.(A)	Composição	kvar (480 V)
R3L4D4.	OPTIM 8 P&P-400-480-60Hz		3 x 800	8x50	400
OPTIM 8L P&P					
R3L5D0.	OPTIM 8L P&P-440-480-60Hz		3 x 800	40+5x80	440
R3L5D1.	OPTIM 8L P&P-520-480-60Hz		3 x 1000	40+6x80	520
R3L5D3.	OPTIM 8L P&P-600-480-60Hz		3 x 1000	40+7x80	600
R3L5D4.	OPTIM 8L P&P-640-480-60Hz		3 x 1250	8x80	640
OPTIM 14L P&					
R3L6D0.	OPTIM 14L P&P-720-480-60Hz		3 x 1250	9x80	720
R3L6D3.	OPTIM 14L P&P-800-480-60Hz		3 x 1600	10x80	800
R3L6D5.	OPTIM 14L P&P-880-480-60Hz		3 x 1600	11x80	880
R3L6D7.	OPTIM 14L P&P-960-480-60Hz		3 x 1600	12x80	960

Data de criação: 24/11/2026 - CIRCUTOR, SAU reserva-se o direito de fazer alterações técnicas ou modificar o conteúdo/imagens deste documento sem aviso prévio, a fim de melhorar a sua fiabilidade, funcionalidade, desenho ou por outras razões.
Não aceita qualquer responsabilidade por quaisquer erros, inexactidões ou possível falta de informação neste documento.



OPTIM 8 P&P-165-240-60Hz

Baterias automáticas de condensadores

Código: R3L4F2.

Dimensões

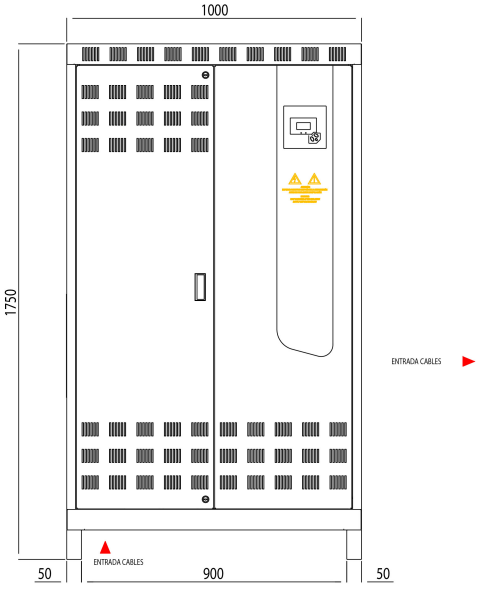

Conexões

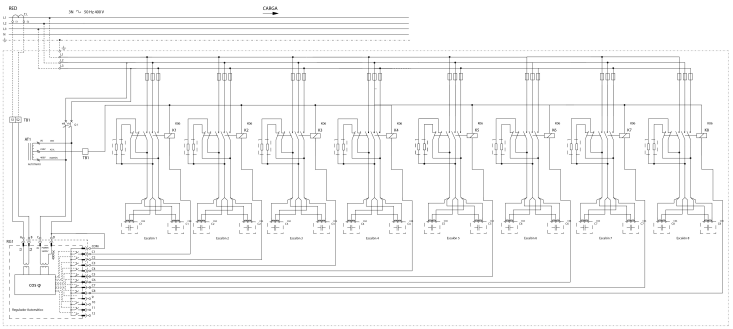

Data de criação: 24/11/2026 - CIRCUTOR, SAU reserva-se o direito de fazer alterações técnicas ou modificar o conteúdo/imagens deste documento sem aviso prévio, a fim de melhorar a sua fiabilidade, funcionalidade, desenho ou por outras razões.
Não aceita qualquer responsabilidade por quaisquer erros, inexactidões ou possível falta de informação neste documento.