computer SMART III Fast 12

computer SMART III Fast 12, Reguladores automáticos de energia reativa para manobra estática

Código: R13962.

> Relé alarma: Sim
> Comunicações: RS-485
> Intervalo Medida (V): 100...520
> IΔn (A): Sim
> Alimentação (Vac): 100...520 Vca
> Nº Passos: 12
> Corrente entrada: .../5A | .../1A
> Unidade manobra: EMF / EMB

Descrição

A medição com três transformadores de corrente assegura uma leitura análoga à do contador da companhia. O regulador de energia reactiva **computer SMART III Fas**t é o único do mercado que, além da tradicional medição com um só transformador de corrente, confere a possibilidade de realizar a medição com 3, incorporando também as funções de um analisador de redes completo, assim como o controlo de correntes residuais de fuga.
O **computer SMART III Fast** é um regulador que assegura uma excelente manutenção preventiva, mediante a programação dos seus alarmes e das opções de teste de estado dos condensadores, oferecendo a máxima supervisão e segurança ao seu equipamento de compensação.

Aplicativo

A ligação com 1 ou 3 transformadores permitida pelo **computer SMART III Fast** convertem-no no regulador ideal em qualquer instalação, sendo possível:

- Mudar de 1 para 3 transformadores em caso de:
  - Alterações na penalização de reactiva.
  - Alterações dos hábitos de consumo.
  - Desequilíbrios importantes no sistema.
- Trocar o regulador em qualquer bateria
- Ideal em instalações com até 4 cos φ objectivos, para adaptar-se a qualquer necessidade de compensação (diferentes intervalos horários).
- Permite a sua utilização em equipamentos de compensação de Média Tensão.

Data de criação: 23/11/2025 - CIRCUTOR, SAU reserva-se o direito de fazer alterações técnicas ou modificar o conteúdo/imagens deste documento sem aviso prévio, a fim de melhorar a sua fiabilidade, funcionalidade, desenho ou por outras razões.
Não aceita qualquer responsabilidade por quaisquer erros, inexactidões ou possível falta de informação neste documento.

computer SMART III Fast 12

Código: R13962.

Especificações

Alimentação em corrente alternada

Categoria da instalação	CAT III 300 V
Consumo	9 ... 15 VA
Frequência	50 ... 60 Hz
Tensão nominal	100 ... 520 V ~

Características mecânicas

Tamanho (mm) larg. x alt. x prof.	144 x 144 x 71 (mm)
Envolvente	Plástico auto-extinguível V0
Fixação	Painel
Peso (kg)	0,545

Características ambientais

Grau de proteção	IP 51 (Frontal), IP 31 (não montado)
Humidade relativa (sem condensação)	5 ... 95%
Temperatura de armazenamento	-20 ... +70 °C
Temperatura de trabalho	-10 ... +55 °C

Circuito de medição de corrente

Categoria da instalação	KAT III 300 V
Corrente nominal (In)	.../5A ó .../1A
Margem de medição de corrente de fase	1 ... 120 % In
Corrente mínima de medição	50 mA

Circuito de medição de tensão

Categoria da instalação	CAT III 300 V
Frequência de amostragem	45 ... 65 Hz
Impedância de entrada	660 kΩ
Margem de medição de frequência	45 ... 65 Hz
Margem de medição de tensão	20...300 V F-N / 35...520 V F-F
Tensão nominal	230 V Ph-N, 400 V Ph-Ph
Tensão mínima de medição (Vstart)	20 V F-N, 35 V F-F

Normas

Segurança Elétrica, Altitude máxima (m)	2000
Normas	IEC 61010, IEC 61000, IEC 61000-6-2, IEC 61000-6-4, Medidas conforme a : IEC 61557-12

Interface do utilizador

LED	4 LED

Data de criação: 23/11/2025 - CIRCUTOR, SAU reserva-se o direito de fazer alterações técnicas ou modificar o conteúdo/imagens deste documento sem aviso prévio, a fim de melhorar a sua fiabilidade, funcionalidade, desenho ou por outras razões.
Não aceita qualquer responsabilidade por quaisquer erros, inexactidões ou possível falta de informação neste documento.

computer SMART III Fast 12

Código: R13962.

Teclado	Capacitive, 5 keys
Tipo de visor	LCD Custom COG

Entradas digitais

Isolamento entre entrada e saída	Optoisolado
Quantidade	2
Tipo	Contato sem potencial

Medição de correntes de fugas (ID)

Corrente nominal do secundário	0,003 A
Corrente mínima de medição (Istart)	10 mA
Intervalo de medição	0,01 ... 1,5 A

Outras saídas digitais de transístor

Quantidade	2
Tipo	NPN
Corrente máxima	50 mA
Tensão máxima	24 Vcc

Saídas digitais de relés

Quantidade	2 (ventilador, alarma)
Corrente máxima	1A
Tensão máxima de contactos abertos	1 kV
Vida elétrica	30 x 10^3 ciclos
Vida mecânica	5x10^6 ciclos
Potência máxima de comutação	2500 VA

Saídas digitais de transístor

Quantidade	6
Tipo	Opto MOSFET
Saída de pulsações, corrente máxima	150 mA
Tensão máxima	24 Vcc

Precisão na medição

Medição de corrente de fase	0,5% ± 1 dígito
Medição de energia reativa (kvarh)	classe 1
Medição de potência reativa (kvar)	1% ± 2 dígitos
Medição de energia ativa (kWh)	classe 1
Medição de potência ativa (kW)	0,5% ± 2 dígitos
Medição de tensão de fase	0,5% ± 1 dígito

Comunicação em série

computer SMART III Fast 12

Código: R13962.

Protocolo	Modbus RTU
Tecnologia / Tipo	RS-485

computer SMART III-Fast
Reguladores automáticos de energia reativa para manobra estática

CÓDIGO	MODELO	Unidade manobra	Nº Passos	Corrente entrada
R13953.	computer SMART III F6-12Vdc	EMB-2PH	6	.../5A | .../1A
R13964.	computer SMART III F12-12Vdc	EMB-2PH	12	.../5A | .../1A
R13951.	computer SMART III Fast 6	EMF / EMB	6	.../5A | .../1A
R13962.	computer SMART III Fast 12	EMF / EMB	12	.../5A | .../1A

computer SMART III Fast 12

Código: R13962.

Dimensões

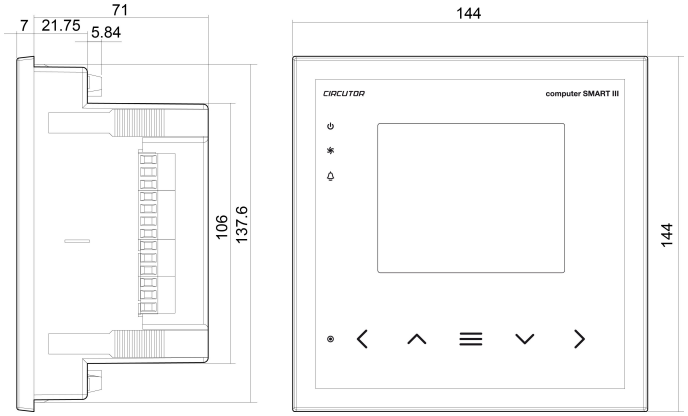
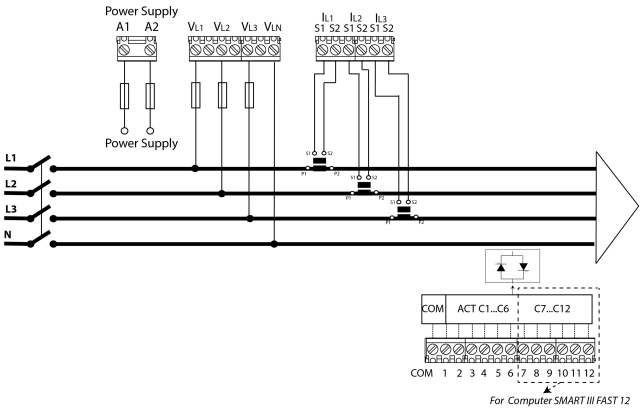
Conexões