

Router 4G/LTE Wifi

Router 4G, Modem Router 4G com comunicações Ethernet (incluído PS + antena + cabo),

Código: Q30235.

Descrição

A nossa gama de routers celulares industriais combina um design compacto e extrema robustez para garantir comunicações fiáveis e seguras, mesmo nos ambientes mais desafiantes.

Com suporte para 2G, 3G, 4G, Wi-Fi, dual SIM, portas Ethernet e RS232/RS485, dependendo do modelo, os nossos equipamentos proporcionam a máxima flexibilidade de conexão em qualquer cenário.

Além disso, alguns modelos são universalmente compatíveis com todos os contadores do mercado e incluem todos os acessórios necessários para uma instalação rápida, simples e sem complicações.



Router 4G/LTE Wifi

Router industrial

Código: Q30235.

Especificações

Alimentação em corrente contínua

Tensão nominal	9-30 VCC

Características mecânicas

Tamanho (mm) larg. x alt. x prof.	83 x 80 x 26 (mm)
Envolvente	Aluminium , plastic panels
Peso (kg)	0,4

Características ambientais

Temperatura de trabalho	-40 ... +75 °C

Rede de comunicação

Protocolo	TCP, UDP, IPv4, IPv6, ICMP, NTP, DNS, HTTP, HTTPS, FTP, SMTP, SSLv3, TLS 1.3, ARP, PPP, PPPoE, DHCP, Telnet
Tecnologia / Interface	Ethernet

Unidade de Controlo

CPU	Mediatek, 580 MHz, MIPS 24KEc

Interface do utilizador

LED	3 x Connection type, 5 x Signal strength, 2 x Ethernet, 1 x Power

Memória

Tipo	128 MB RAM|16 MB Flash

Radiocomunicação

Tecnologia / Tipo	4G/LTE (Cat 4), 3G, 2G

Comunicação sem fios

Tecnologia / Tipo	Wi-Fi: IEEE 802.11b/g/n, Access point (AP), Station (STA)

Router 4G
Router 4G com comunicações Ethernet

CÓDIGO	MODELO	Descrição
Q30235.	Router 4G/LTE Wifi	Modem Router 4G com comunicações Ethernet (incluído PS + antena + cabo)
Q30221.	Router 4G/LTE Wifi/DualSIM	Modem Router 4G com comunicações Ethernet (incluído PS + antena + cabo)
Q30237.	Router 4G/LTE/RS232/RS485	

Data de criação: 23/11/2026 - CIRCUTOR, SAU reserva-se o direito de fazer alterações técnicas ou modificar o conteúdo/imagens deste documento sem aviso prévio, a fim de melhorar a sua fiabilidade, funcionalidade, desenho ou por outras razões.
Não aceita qualquer responsabilidade por quaisquer erros, inexactidões ou possível falta de informação neste documento.



Router 4G/LTE Wifi

Router industrial

Código: Q30235.



Router 4G/LTE Wifi

Router industrial

Código: Q30235.

Dimensões

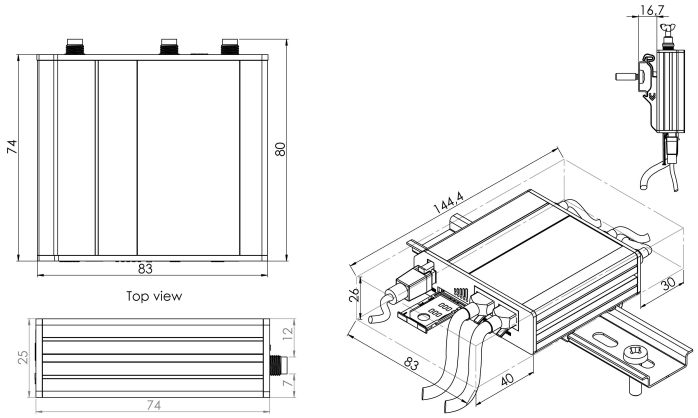

Conexões

