

# CEM-D310-MID

CEM-D310 -MID, Contador de energia trifásico indireto com certificação MID

Código: Q23602.

> Módulos: 4
> Certificación: MID
> Saída transistor: 1
> Sistema: Trifásico
> Medida: Indirecta
> Intervalo Medida (V): 3x127(230)...3x230(400)V
> Intervalo de Medida (A): .../5A

## Descrição

Medidor de eletricidade trifásico com medição indireta .../5 A e .../1 A (consoante o modelo) com terminais seláveis e possibilidade de comunicação via protocolo Modbus RS-485 e M-BUS (consoante o modelo).

Outras caraterísticas são:

- Certificação MID módulo B+D (dependendo do modelo).
- Classe 1 em energia ativa (classe B segundo MID), classe 2 em energia reativa.
- Conforme EN 50470 (norma europeia MID) ou IEC 62052-11 (norma internacional) de acordo com o tipo.
- Tamanho reduzido (4 módulos de calha DIN).
- Contador de energia parcial reiniciável.
- 1 saída de impulsos programável (consoante o modelo).
- 1 entrada digital para controlo de tarifas e contagem de impulsos (consoante o modelo).
- Calendário para tarifação horária.
- Comunicações Modbus RS-485 e M-BUS (dependendo do modelo).
- Visualização de parâmetros elétricos básicos (V, A, kW, kWh, PF, etc.).

## Aplicativo

- Medidor de submedição de energia.
- Aplicações onde é necessária a verificação e faturação de energia utilizando contadores certificados MID.
- Contador utilizado para verificar a energia imputada pela empresa de distribuição de eletricidade.
- Relatório de consumo de energia e conetividade com SCADA.
- Controlo de energia e custos em processos industriais.



# CEM-D310-MID

Contador trifásico de energia elétrica com medição indireta /5A e/ou 1A.

Código: Q23602.

## Especificações

### Alimentação em corrente alternada

| | |
|---|---|
| Categoria da instalação | CAT III 300 V |
| Consumo | < 0.5 W, < 2 VA |
| Frequência | 50 ... 60 Hz |
| Tensão nominal | 3 x 127/220 ... 3 x 230/400 V ~ ± 20 % |

### Características mecânicas

| | |
|---|---|
| Tamanho (mm) larg. x alt. x prof. | 71.5 x 90 x 74 (mm) |
| Envolvente | PC+ABS |
| Fixação | carril DIN (IEC 60715) |
| Peso (kg) | 0,38 |

### Características ambientais

| | |
|---|---|
| Grau de proteção | IP 51 (instalado) IP 40 (área terminal) |
| Humidade relativa (sem condensação) | 5 ... 95 % |
| Temperatura de armazenamento | -40 .. +85 °C |
| Temperatura de trabalho | -40 ... +70 °C |

### Circuito de medição de corrente

| | |
|---|---|
| Consumo | < 1 VA |
| Corrente de referência (Iref) | .../5 A (5A) |
| Corrente mínima de medição | .../5 A (0.05A) |
| Corrente de transição | 0.250 A |

### Circuito de medição de tensão

| | |
|---|---|
| Tensão nominal | 3 x 127/220 ... 3 x 230/400 V ~ ± 20 % |

### Interface do utilizador

| | |
|---|---|
| LED | 2 LED: kWh: 4000 imp/kWh, kvarh: 4000 imp/kvarh |
| Teclado | 2 Chaves |
| Tipo de visor | LCD |
| Máximo valor | 4294967 kWh |

### Normas

| | |
|---|---|
| Normas | IEC-62053-21; IEC 62053-23; IEC 62053-52; IEC 62052-11; UNE-EN 50470-3; MID (EU Directive 2014/32/EU on Measuring Instruments Annex II, Module B |

### Saídas digitais de transístor



# CEM-D310-MID

Contador trifásico de energia elétrica com medição indireta /5A e/ou 1A.

Código: Q23602.

| | |
|---|---|
| Tipo | Optoacoplador |
| Saída de pulsações, duração (Ton / Toff) | Ton: 40 ms / Toff: 64.34 ms |
| Saída de pulsações, corrente máxima | ≤ 27 mA |
| Tensão máxima | ≤ 27 V |

**Precisão na medição**

| | |
|---|---|
| Medição de energia reativa (kvarh) | Classe 2 (IEC 62053-23) |
| Medição de energia ativa (kWh) | Classe B (UNE-EN-50470) |

**CEM-D300**
Contador trifásico de energia elétrica com medição indireta /5A e/ou 1A.

| CÓDIGO | MODELO | Intervalo Medida (V) | Intervalo de Medida (A) | Saída transistor | Certificación | Módulos | Entradas digitais | Comunicações | Protocolo |
|---|---|---|---|---|---|---|---|---|---|
| **Trifásicos indirectos** | | | | | | | | | |
| Q23601. | CEM-D310 | 3x127(230)...3x230(400)V | .../5A o .../1A | 1 | IEC | 4 | | | |
| Q23602. | CEM-D310-MID | 3x127(230)...3x230(400)V | .../5A | 1 | MID | 4 | | | |
| Q23611. | CEM-D311 | 3x127(230)...3x230(400)V | .../5A o .../1A | | IEC | 4 | 2 | RS-485 | Modbus RTU |
| Q23612. | CEM-D311-MID | 3x127(230)...3x230(400)V | .../5A | | MID | 4 | 2 | RS-485 | Modbus RTU |
| Q23621. | CEM-D312 | 3x127(230)...3x230(400)V | .../5A o .../1A | | IEC | 4 | 2 | | M-BUS |
| Q23622. | CEM-D312-MID | 3x127(230)...3x230(400)V | .../5A | | MID | 4 | 2 | | M-BUS |



# CEM-D310-MID

Contador trifásico de energia elétrica com medição indireta /5A e/ou 1A.

Código: Q23602.

## Dimensões

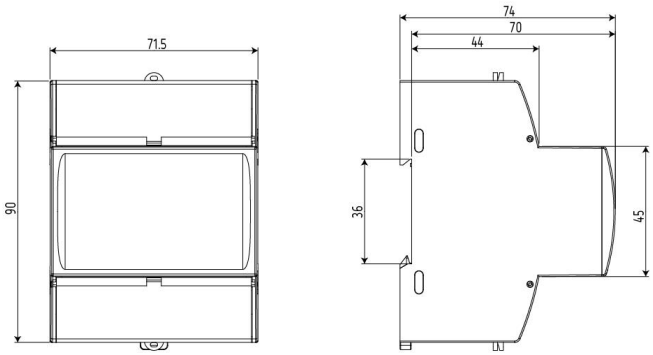


## Conexões

