

CEM-D211

CEM-D211, Contador de energia trifásico direto

Código: Q22611.

> Protocolo: Modbus RTU
> Módulos: 4
> Certificación: IEC
> Comunicações: RS-485
> Entradas digitais: 2
> Sistema: Trifásico
> Medida: Directa
> Intervalo Medida (V): 3x127(230)...3x230(400)V
> Intervalo de Medida (A): (5) 100A

Descrição

Medidor de eletricidade trifásico com medição direta até 100 A (consoante o modelo) com terminais seláveis e possibilidade de comunicação via protocolo Modbus RS-485 e M-BUS (consoante o modelo).

Outras caraterísticas são:

- Certificação MID módulo B+D (dependendo do modelo).
- Classe 1 em energia ativa (classe B segundo MID), classe 2 em energia reativa.
- Conforme EN 50470 (norma europeia MID) ou IEC 62052-11 (norma internacional) de acordo com o tipo.
- Tamanho reduzido (4 módulos de calha DIN).
- Contador de energia parcial reiniciável.
- 1 saída de impulsos programável (consoante o modelo).
- 1 entrada digital para controlo de tarifas e contagem de impulsos (consoante o modelo).
- Calendário para tarifação horária.
- Comunicações Modbus RS-485 e M-BUS (dependendo do modelo).
- Visualização de parâmetros elétricos básicos (V, A, kW, kWh, PF, etc.).

Aplicativo

- Medidor de submedição de energia.
- Aplicações onde é necessária a verificação e faturação de energia utilizando contadores certificados MID.
- Contador utilizado para verificar a energia imputada pela empresa de distribuição de eletricidade.
- Relatório de consumo de energia e conetividade com SCADA.
- Controlo de energia e custos em processos industriais.



CEM-D211

Contador trifásico de energia elétrica com medição direta até 100 A

Código: Q22611.

Especificações

Alimentação em corrente alternada

Categoria da instalação	CAT III 300 V
Consumo	< 0.5 W, < 2 VA
Frequência	50 ... 60 Hz
Tensão nominal	3 x 127/220 ... 3 x 230/400 V ~ ± 20 %

Características mecânicas

Tamanho (mm) larg. x alt. x prof.	71.5 x 90 x 74 (mm)
Envolvente	PC+ABS
Fixação	carril DIN (IEC 60715)
Peso (kg)	0,38

Características ambientais

Grau de proteção	IP 51 (instalado) IP 40 (área terminal)
Humidade relativa (sem condensação)	5 ... 95 %
Temperatura de armazenamento	-40 .. +85 °C
Temperatura de trabalho	-40 ... +70 °C

Circuito de medição de corrente

Consumo	< 1 VA
Corrente de referência (Iref)	5 A
Corrente mínima de medição	0.250 A
Corrente de transição	0.500 A

Circuito de medição de tensão

Tensão nominal	3 x 127/220 ... 3 x 230/400 V ~ ± 20 %

Interface do utilizador

LED	2 LED: kWh: 4000 imp/kWh, kvarh: 4000 imp/kvarh
Teclado	2 Chaves
Tipo de visor	LCD
Máximo valor	4294967 kWh

Entradas digitais

Quantidade	2
Tipo	Contacto sem potencial

Normas



CEM-D211

Contador trifásico de energia elétrica com medição direta até 100 A

Código: Q22611.

Normas	IEC-62053-21; IEC 62053-23; IEC 62053-52; IEC 62052-11; UNE-EN 50470-3; MID (EU Directive 2014/32/EU on Measuring Instruments Annex II, Module B

Precisão na medição

Medição de energia reativa (kvarh)	Classe 2 (IEC 62053-23)
Medição de energia ativa (kWh)	Classe 1 (IEC 62053-21)

Comunicação em série

Protocolo	Modbus/RTU

CEM-D200
Contador trifásico de energia elétrica com medição direta até 100 A

CÓDIGO	MODELO	Intervalo Medida (V)	Intervalo de Medida (A)	Saída transistor	Certificación	Módulos	Entradas digitais	Comunicações	Protocolo
Trifásico directo									
Q22601.	CEM-D210	3x127(230)...3x230(400)V	(5) 100A	1	IEC	4			
Q22602.	CEM-D210-MID	3x127(230)...3x230(400)V	(5) 100A	1	MID	4			
Q22611.	CEM-D211	3x127(230)...3x230(400)V	(5) 100A		IEC	4	2	RS-485	Modbus RTU
Q22612.	CEM-D211-MID	3x127(230)...3x230(400)V	(5) 100A		MID	4	2	RS-485	Modbus RTU
Q22621.	CEM-D212	3x127(230)...3x230(400)V	(5) 100A		IEC	4	2		M-BUS
Q22622.	CEM-D212-MID	3x127(230)...3x230(400)V	(5) 100A		MID	4	2		M-BUS



CEM-D211

Contador trifásico de energia elétrica com medição direta até 100 A

Código: Q22611.

Dimensões

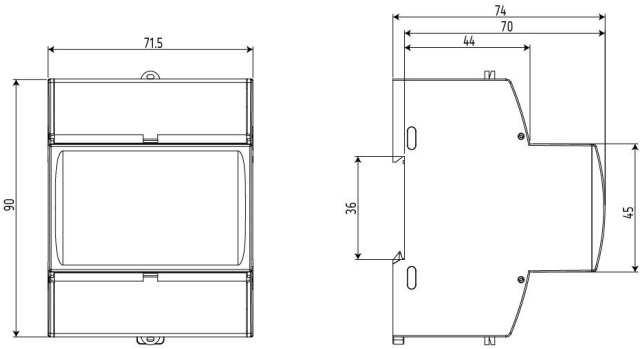

Conexões

