

# RZ-15-480-60 Hz-7%

RZ-15-480-60 Hz-7%, Reactância III para Filtros de rejeição

Código: P731200017000

> L(mH): 3,06
> Para condensador: CLZ-FP-52/17-60Hz-HD
> freqüência (Hz): 60
> kvar (480 V): 15
> Un (V): 480

## Descrição

A **CIRCUTOR** dispõe de uma gama padrão de reatâncias de rejeição com p = 7 %, com uma frequência de ressonância de 189 Hz para redes de 50 Hz (ou sob encomenda 227 Hz para redes de 60 Hz). Este é o valor mais frequente de sintonização para evitar qualquer ressonância à harmónica 5ª e superiores. O conjunto condensador-reactância absorve parte da corrente de 5ª harmónica e actua como um filtro de rejeição para as frequências superiores. Nalgumas instalações, são necessários outros valores de p %, como por exemplo 8,7 % (170 Hz), 6 % (204 Hz), 14 % (134 Hz), etc.

A **CIRCUTOR** pode construir sob encomenda reatâncias adaptadas a qualquer valor de potência, p %, tensão e frequência. As reatâncias para baixa potência, tipo **RZ**, são construidas com chapa de baixas perdas e bobinadas com condutor de cobre. A ligação é realizada através de bornes adequados. Para potências superiores, são empregues as reatâncias **RBZ** com núcleo de chapa magnética com múltiplos entreferros, o qual lhe permite conferir excelentes características e perdas muito baixas. As bobinas são compostas de banda de alumínio (ou banda de cobre, sob encomenda) e as ligações de entrada e saída são realizadas através de chapa.

Tanto as reatâncias tipo **RZ** como as **RBZ** possuem uma impregnação de verniz sob vácuo para aumentar o isolamento, proporcionar-lhe maior consistência mecânica e reduzir o ruído.

## Aplicativo

As reatâncias de rejeição da série **RZ / RBZ** são indicadas para utilização em baterias de condensadores em instalações com um elevado conteúdo de harmónicas. As reatâncias devem ser ligadas em série com cada condensador para uma protecção adequada dos condensadores e para evitar efeitos de ressonância na instalação.



# RZ-15-480-60 Hz-7%

Reatâncias

Código: P731200017000

## Especificações

### Alimentação em corrente alternada

| | |
|---|---|
| Frequência | 60 Hz |

### Características elétricas

| | |
|---|---|
| Sobrecarga permanente | 1,17 x In |
| Fator de sobretensão (p %) | 7 % (227 Hz) |
| Linearidade (5% L) | 1,75 x In |
| Corrente máxima transitória | 2 In (1 min) |
| Tensão | 480 V,a pedido: até 1000 V |
| Tolerância L | ± 5 % |
| Valor de L (mH) | 3.06 |
| Tensão de isolamento, circuito | 3 kV |

### Características ambientais

| | |
|---|---|
| Classe térmica | classe F (+155 °C) A pedido: classe H (+180 °C) |
| Grau de proteção | IP 00 |
| Instalação, lugar, posição. | No interior |
| Temperatura ambiente | -10 ... +45 °C |

### Características mecânicas

| | |
|---|---|
| Envolvente | Tipo de condutor: Tira de alumínio / cabo de cobre |
| Peso (kg) | 7,2 |

### Normas

| | |
|---|---|
| Normas | UNE-EN 60289, IEC 60076 |

### Proteção

| | |
|---|---|
| Tipo de elemento de corte | Termóstato NC a 125 °C |

**RZ-RBZ-60Hz**
Reactância III para Filtros de rejeição, 60 Hz

| CÓDIGO | MODELO | L(mH) | Para condensador | Freqüência (Hz) | kvar (480 V) | Un (V) | P% |
|---|---|---|---|---|---|---|---|
| **480 Vac, 60 Hz, f resonance = 227 Hz / p= 7%** | | | | | | | |
| P731130017000 | RZ-7,5-480-60 Hz-7% | 6,12 | CLZ-FP-52/8,5-60Hz-HD | 60 | 7,5 | 480 | 7% |
| P731150017000 | RZ-10-480-60Hz-7% | 4,58 | CLZ-FP-52/11,5-60Hz-HD | 60 | 10 | 480 | 7% |
| P731170017000 | RZ-12,5-480-60 Hz-7% | 3,66 | CLZ-FP-52/15-60Hz-HD | 60 | 12,5 | 480 | 7% |


Data de criação: 24/11/2026 - CIRCUTOR, SAU reserva-se o direito de fazer alterações técnicas ou modificar o conteúdo/imagens deste documento sem aviso prévio, a fim de melhorar a sua fiabilidade, funcionalidade, desenho ou por outras razões.
Não aceita qualquer responsabilidade por quaisquer erros, inexactidões ou possível falta de informação neste documento.



# RZ-15-480-60 Hz-7%

Reatâncias

Código: P731200017000

| CÓDIGO | MODELO | L(mH) | Para condensador | Freqüência (Hz) | kvar (480 V) | Un (V) | P% |
|---|---|---|---|---|---|---|---|
| P731200017000 | RZ-15-480-60 Hz-7% | 3,06 | CLZ-FP-52/17-60Hz-HD | 60 | 15 | 480 | 7% |
| P731250017000 | RBZ-20-480-60Hz-7% | 2,29 | CLZ-FP-52/22,5-60Hz-HD | 60 | 20 | 480 | 7% |
| P731300017000 | RBZ-25-480-60 Hz-7% | 1,83 | CLZ-FP-52/30-60Hz-HD | 60 | 25 | 480 | 7% |
| P731350017000 | RBZ-30-480-60 Hz-7% | 1,53 | CLZ-FP-52/34-60Hz-HD | 60 | 30 | 480 | 7% |
| P731400017000 | RBZ-40-480-60Hz-7% | 1,15 | 2 x CLZ-FP-52/22,5-60Hz-HD | 60 | 40 | 480 | 7% |
| P731450017000 | RBZ-50-480-60 Hz-7% | 0,92 | 2 x CLZ-FP-52/30 -60Hz-HD | 60 | 50 | 480 | 7% |
| P731500017000 | RBZ-60-480-60 Hz-7% | 0,76 | 2 x CLZ-FP-52/34-60Hz-HD | 60 | 60 | 480 | 7% |
| P731550017000 | RBZ-80-480-60Hz-7% | 0,58 | 3 x CLZ-FP-52/30-60Hz-HD | 60 | 80 | 480 | 7% |
| **480 Vac, 60 Hz, f resonance = 160 Hz / p= 14%** | | | | | | | |
| P731170017300 | RZ-12,5-480-60Hz-14% | 7,81 | CLZ-FP-60/17,5-60Hz-HD | 60 | 12,5 | 480 | 14% |
| P731200017300 | RZ-15-480-60Hz-14% | 6,52 | CLZ-FP-60/21-60Hz-HD | 60 | 15 | 480 | 14% |
| P731300017300 | RBZ-25-480-60Hz-14% | 3,91 | CLZ-FP-60/34,5-60Hz-HD | 60 | 25 | 480 | 14% |
| P731350017300 | RBZ-30-480-60Hz-14% | 3,26 | 2 x CLZ-FP-60/21-60Hz-HD | 60 | 30 | 480 | 14% |
| P731450017300 | RBZ-50-480-60Hz-14% | 1,95 | 2 x CLZ-FP-60/34,5-60Hz-HD | 60 | 50 | 480 | 14% |

Data de criação: 24/11/2026 - CIRCUTOR, SAU reserva-se o direito de fazer alterações técnicas ou modificar o conteúdo/imagens deste documento sem aviso prévio, a fim de melhorar a sua fiabilidade, funcionalidade, desenho ou por outras razões.
Não aceita qualquer responsabilidade por quaisquer erros, inexactidões ou possível falta de informação neste documento.



# RZ-15-480-60 Hz-7%

Reatâncias

Código: P731200017000

## Dimensões

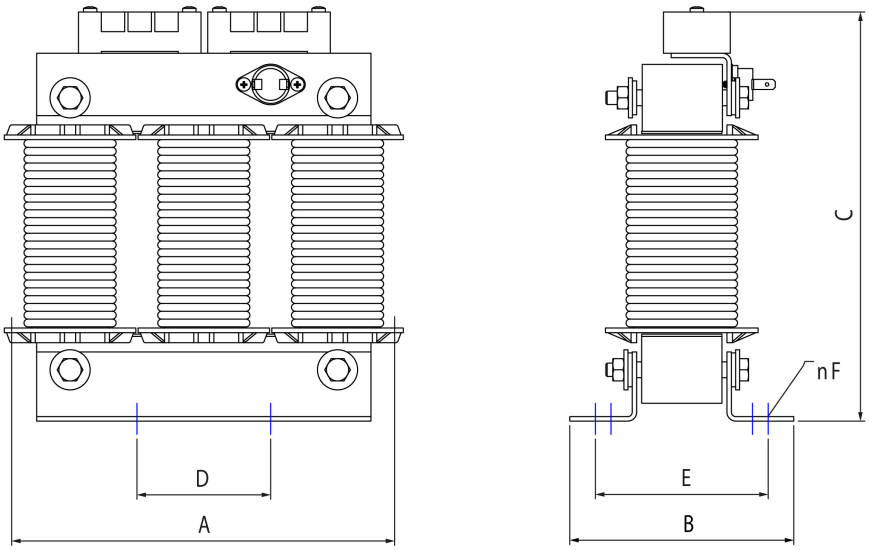


| Tipo | A mm | B mm | C mm | D* mm | E* mm | F mm | G mm | kg |
|---|---|---|---|---|---|---|---|---|
| RZ-5-400 | 155 | 76 | 165 | 75 | 55 | 7 | - | 4 |
| RZ-6,24-400 | 180 | 112 | 190 | 90 | 75 | 7 | - | 6 |
| RZ-10-400 | 180 | 112 | 190 | 90 | 75 | 7 | - | 6,5 |
| RZ-12,5-400 | 180 | 112 | 190 | 90 | 75 | 7 | - | 7 |
| RZ-15-400 | 180 | 112 | 190 | 90 | 75 | 7 | - | 8 |

| Tipo | A mm | B mm | C mm | D* mm | E* mm | F mm | G mm | kg |
|---|---|---|---|---|---|---|---|---|
| REZ-05-400 | 150 | 90 | 155 | 75 | 70 | 7 | - | 4 |
| REZ-10-400 | 180 | 110 | 195 | 90 | 83 | 7 | - | 7 |
| REZ-15-400 | 180 | 120 | 195 | 90 | 93 | 7 | - | 9 |
| REZ-20-400 | 250 | 130 | 245 | 130 | 98 | 7 | - | 15 |
| REZ-25-400 | 250 | 130 | 245 | 130 | 98 | 7 | - | 16 |
| REZ-30-400 | 250 | 130 | 245 | 130 | 98 | 7 | - | 17 |

* Distance between fixations



Data de criação: 24/11/2026 - CIRCUTOR, SAU reserva-se o direito de fazer alterações técnicas ou modificar o conteúdo/imagens deste documento sem aviso prévio, a fim de melhorar a sua fiabilidade, funcionalidade, desenho ou por outras razões.
Não aceita qualquer responsabilidade por quaisquer erros, inexactidões ou possível falta de informação neste documento.