CBS-40A

CBS-40A, Central de Relé diferencial tipo A

Código: P12A70.

> Módulos: 3
> Relé de pré-alarme: Sim
> Nº relés: 4
> IΔn (A): 0,03 ... 30 A
> Alimentação: 110 ... 230 V~
> Atraso: 0,1 ... 5 s, INS, SEL
> Fixação: Calha DIN

Descrição

- Equipamento equivalente a 4 redes de protecção diferencial. Dispõe de 4 relés programáveis independentes.
- Quatro entradas para ligar os transformadores toroidais externos da Série **WGC / WGS**.
- Relé tipo A super-imunizado, com filtragem de correntes de alta frequência e alta imunidade. Medição em valor real eficaz (TRMS)
- Reducido tamaño de 3 módulos
- Dispone de 5 salidas programables independientes (4 relés de disparo por diferencial y 1 relé prealarma).

Data de criação: 06/09/2025 - CIRCUTOR, SAU reserva-se o direito de fazer alterações técnicas ou modificar o conteúdo/imagens deste documento sem aviso prévio, a fim de melhorar a sua fiabilidade, funcionalidade, desenho ou por outras razões.
Não aceita qualquer responsabilidade por quaisquer erros, inexactidões ou possível falta de informação neste documento.

CBS-40A

Código: P12A70.

Especificações

Alimentação em corrente alternada

Categoria da instalação	CAT III 300V
Consumo	7,5 VA
Frequência	50 ... 60 Hz
Tensão nominal	110 ... 230 V~

Características mecânicas

Tamanho (mm) larg. x alt. x prof.	52.5 x 118 x 74 (mm)
Envolvente	Plástico V0 auto-extinguível
Peso (kg)	0,26

Características ambientais

Grau de proteção	IP 30, IP 40 (Frontal)
Humidade relativa (sem condensação)	5 ... 95 %
Temperatura de armazenamento	-20 ... +70 °C
Temperatura de trabalho	-10 ... +60 °C

Características elétricas

Sensor	Tipo A: WGC

Entradas digitais

Impedância de entrada	94 kΩ
Isolamento entre entrada e saída	3 kV
Tipo	Contato sem potencial

Normas

Segurança Elétrica, Altitude máxima (m)	2000
Segurança elétrica, Categoria da instalação	CAT III 300V ~
Segurança elétrica, Grau de contaminação	2
Normas	IEC 60947-2-M, IEC 62020-1, UNE-EN 60068-2-1, UNE-EN 60068-2-2, UNE-EN 60068-2-78

Interface do utilizador

LED	2
Teclado	3 chaves
Tipo de visor	LCD (negativo)

Saídas digitais de relés

Quantidade	4
Corrente máxima	6 A
Tensão máxima de contactos abertos	230 V ~ ± 15 %

Data de criação: 06/09/2025 - CIRCUTOR, SAU reserva-se o direito de fazer alterações técnicas ou modificar o conteúdo/imagens deste documento sem aviso prévio, a fim de melhorar a sua fiabilidade, funcionalidade, desenho ou por outras razões.
Não aceita qualquer responsabilidade por quaisquer erros, inexactidões ou possível falta de informação neste documento.

CBS-40A

Código: P12A70.

Vida elétrica	60×10^3
Vida mecânica	10×10^6
Potência máxima de comutação	1500 VA

Saídas digitais de transístor

Tipo	Optoisolado
Saída de pulsações, corrente máxima	0.1 A
Tensão máxima	9 ... 48 V ~ / Vcc

Proteção diferencial

Tipo	Tipo A Ultraimunizada
Sensibilidade (IΔn), A	0.03-0.1-0.3-0.5-1-3-5-10-30 A
Tempo de retardamento (tΔ)	INS-(S)-0.1-0.2-0.3-0.4-0.5-0.8-1-2-3-5 s

CBS-40A/400A
Central de Relé diferencial tipo A ultra-imunizados

CÓDIGO	MODELO	Nº relés	IΔn (A)	Módulos	Relé de pré-alarme	Alimentação	Comunicações	Protocolo
P12A70.	CBS-40A	4	0,03 ... 30 A	3	Sim	110 ... 230 V~		
P12A71.	CBS-400A	4	0,03 ... 30 A	3	Sim	110 ... 230 V~	RS-485	Modbus/RTU

Para tensões de alimentação diferentes de 230 Vac, consultar-nos.

Data de criação: 06/09/2025 - CIRCUTOR, SAU reserva-se o direito de fazer alterações técnicas ou modificar o conteúdo/imagens deste documento sem aviso prévio, a fim de melhorar a sua fiabilidade, funcionalidade, desenho ou por outras razões.
Não aceita qualquer responsabilidade por quaisquer erros, inexactidões ou possível falta de informação neste documento.

CBS-40A

Código: P12A70.

Dimensões

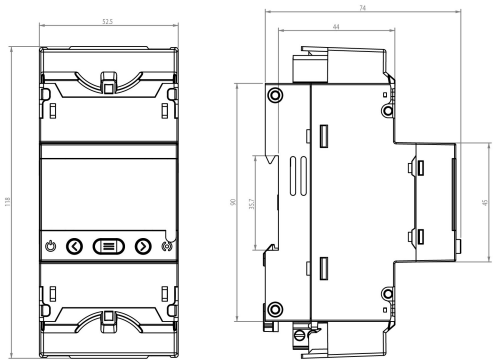
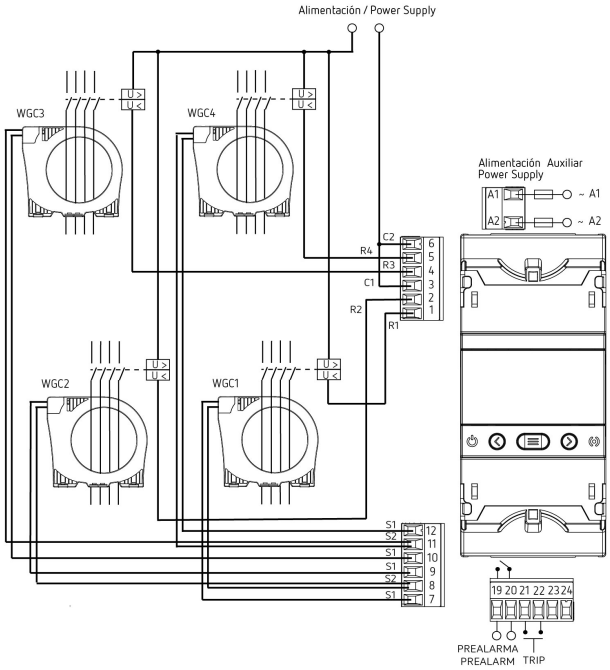
Conexões