

MAG-ADAPx3

MAG-ADAPx3, Lote de 3 adaptadores de tensão, ponta magnética Ø 6,6 mm,

Código: M8990J. **DESCATALOGADO**

Descrição

Ponta magnética para medição de tensão nos parafusos dos contadores de facturação, disjuntores, barramentos ou em qualquer superfície metálica.

Data de criação: 25/11/2026 - CIRCUTOR, SAU reserva-se o direito de fazer alterações técnicas ou modificar o conteúdo/imagens deste documento sem aviso prévio, a fim de melhorar a sua fiabilidade, funcionalidade, desenho ou por outras razões.
Não aceita qualquer responsabilidade por quaisquer erros, inexactidões ou possível falta de informação neste documento.



MAG-ADAPx3

Adaptador de voltagem, ponta magnética Ø 6,6mm

Código: M8990J.

Especificações

Características mecânicas

Tamanho (mm) larg. x alt. x prof.	15.7 x 53.1 x 55 (mm)
Peso (kg)	0,016

Características ambientais

Humidade relativa (sem condensação)	80%
Temperatura de trabalho	5 ... + 40 °C

Normas

Certificações	CE
Segurança Elétrica, Altitude máxima (m)	2000
Segurança elétrica, Categoria da instalação	1000 V CAT II / 1000 V CAT III / 600 V CAT IV
Segurança elétrica, Grau de contaminação	Grau de poluição 1 ou 2
Normas	EN 61010-031

Segurança Elétrica

Classe de isolamento	Isolamento reforçado

MAG-ADAP
Adaptador de voltagem, ponta magnética

CÓDIGO	MODELO	Descrição
M8990H.	MAG-ADAP	Adaptador de tensão, ponta magnética Ø 6,6 mm

Data de criação: 25/11/2026 - CIRCUTOR, SAU reserva-se o direito de fazer alterações técnicas ou modificar o conteúdo/imagens deste documento sem aviso prévio, a fim de melhorar a sua fiabilidade, funcionalidade, desenho ou por outras razões.
Não aceita qualquer responsabilidade por quaisquer erros, inexactidões ou possível falta de informação neste documento.



MAG-ADAPx3

Adaptador de voltagem, ponta magnética Ø 6,6mm

Código: M8990J.

Dimensões

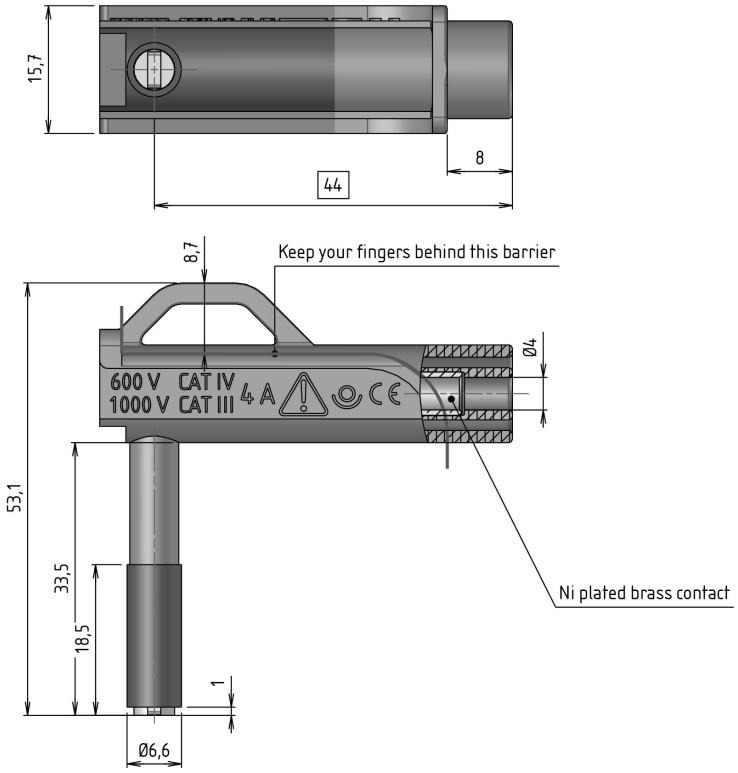

Data de criação: 25/11/2026 - CIRCUTOR, SAU reserva-se o direito de fazer alterações técnicas ou modificar o conteúdo/imagens deste documento sem aviso prévio, a fim de melhorar a sua fiabilidade, funcionalidade, desenho ou por outras razões.
Não aceita qualquer responsabilidade por quaisquer erros, inexactidões ou possível falta de informação neste documento.