

# TDH5 60/5A

TDH5 60/5A, Transformadores de corrente de alta precisão

Código: M77023.

> Pletina (mm): 15 x 15 | 20 x 10 | 25 x 5
> Diâmetro interior (mm): 20
> Sistema: Monofásicos
> Classe 0,2 Potência (VA): 0,5
> Classe 0,5S Potência (VA): 0,5
> Intervalo de Medida (A): 60/5
> Corrente entrada: 60 A
> Tipo de transformador: Núcleo fechado

## Descrição

Os **TDH** são transformadores de corrente de alta precisão com um design melhorado que contempla todas as necessidades das instalações atuais, os **TDH** são versáteis nas suas formas de montagem e suporte, bem como a possibilidade de selar o transformador para evitar manipulações.

As suas características principais são:

- Tipo barra de travessia
- Desde 60 A até 4000 A
- Test Report
- Acessórios para ancoragem em calha DIN
- Pré-seláveis
- Secundários .../5 A, .../1 A y .../250 mA (consultar disponibilidade)
- Diâmetros de 20 mm até 63 mm.

## Aplicativo

Estes transformadores foram pensados para converter correntes nominais de qualquer instalação para valores de corrente adaptados aos equipamentos de medição.



# TDH5 60/5A

Transformadores de corrente de alta precisão

Código: M77023.

## Especificações

### Características elétricas

| | |
|---|---|
| Factor de segurança (FS) | 5 |
| Pôtencia | 0,5 VA (Classe0.2) , 0,5 VA (Classe0.5S) |

### Características eléctricas

| | |
|---|---|
| Tensão de isolamento entre terminais S1-S2 | 3 kV |

### Características mecânicas

| | |
|---|---|
| Tamanho (mm) larg. x alt. x prof. | 58 x 84 x 53 (mm) |
| Envolvente | Plástico V0 autoextinguível, UL94 |
| Fixação | Trilho de fixação com acessório |
| Peso (kg) | 0,5 |

### Características ambientais

| | |
|---|---|
| Classe térmica | Classe B (+130 °C) |
| Grau de proteção | IP 20 |
| Humidade relativa (sem condensação) | 15 ... 95 % |
| Temperatura de armazenamento | -40 ... +85 °C |
| Temperatura de trabalho | -5 ... +40 °C |

### Características técnicas específicas dos sensores de corrente

| | |
|---|---|
| Diâmetro interior Ø (mm) | 21 |
| Tensão de trabalho | 0,72 kV~ máx. |

### Circuito de medição de corrente

| | |
|---|---|
| Frequência nominal | 50 / 60 Hz |
| Corrente primária medida | 60 A |
| Corrente dinâmica (Idyn) | 2,5 Ith |
| Corrente térmica de curto-circuito (Ith) | 60 In |
| Relação de transformação | ... / 5 A |

### Normas

| | |
|---|---|
| Segurança Elétrica, Altitude máxima (m) | 2000 |
| Normas | IEC 61869-1, IEC 61869-2 |

**TDH**
Transformador de corrente de alta precisão



# TDH5 60/5A

Transformadores de corrente de alta precisão

Código: M77023.

| CÓDIGO | MODELO | Corrente entrada | Diâmetro interior (mm) | Classe 0,2 Potência (VA) | Classe 0,5S Potência (VA) | Classe 0,2S Potência (VA) | Pletina (mm) |
|---|---|---|---|---|---|---|---|
| **TDH4** | | | | | | | |
| M77013. | TDH4 60/5A | 60 A | 20 | 0,5 | 0,5 | | |
| M77014. | TDH4 75/5A | 75 A | 20 | 0,75 | 0,75 | 0,5 | |
| M77015. | TDH4 100/5A | 100 A | 20 | 1 | 1 | 0,5 | |
| M77016. | TDH4 125/5A | 125 A | 20 | 1,5 | 1,5 | 1 | |
| M77017. | TDH4 150/5A | 150 A | 20 | 2,5 | 2,5 | 2 | |
| M77018. | TDH4 200/5A | 200 A | 20 | 3,5 | 3,5 | 3 | |
| **TDH5** | | | | | | | |
| M77023. | TDH5 60/5A | 60 A | 20 | 0,5 | 0,5 | | 15 x 15 \| 20 x 10 \| 25 x 5 |
| M77024. | TDH5 75/5A | 75 A | 20 | 1 | 1 | 0,5 | 15 x 15 \| 20 x 10 \| 25 x 5 |
| M77025. | TDH5 100/5A | 100 A | 20 | 1,5 | 1,5 | 0,75 | 15 x 15 \| 20 x 10 \| 25 x 5 |
| M77026. | TDH5 125/5A | 125 A | 20 | 1,5 | 1,5 | 0,75 | 15 x 15 \| 20 x 10 \| 25 x 5 |
| M77027. | TDH5 150/5A | 150 A | 20 | 1,5 | 1,5 | 1 | 15 x 15 \| 20 x 10 \| 25 x 5 |
| M77028. | TDH5 200/5A | 200 A | 20 | 2,5 | 2,5 | 2 | 15 x 15 \| 20 x 10 \| 25 x 5 |
| M77029. | TDH5 250/5A | 250 A | 20 | 2,5 | 2,5 | 2 | 15 x 15 \| 20 x 10 \| 25 x 5 |
| **TDH5.2** | | | | | | | |
| M770A5. | TDH5.2 100/5A | 100 A | 22 | 0,5 | 0,5 | | 25 x 10 \| 30 x 10 \| 20 x 12 |
| M770A6. | TDH5.2 125/5A | 125 A | 22 | 0,75 | 0,75 | 0,5 | 25 x 10 \| 30 x 10 \| 20 x 12 |
| M770A7. | TDH5.2 150/5A | 150 A | 22 | 1 | 1 | 0,5 | 25 x 10 \| 30 x 10 \| 20 x 12 |
| M770A8. | TDH5.2 200/5A | 200 A | 22 | 1,5 | 1,5 | 1 | 25 x 10 \| 30 x 10 \| 20 x 12 |
| M770A9. | TDH5.2 250/5A | 250 A | 22 | 2 | 2 | 1,5 | 25 x 10 \| 30 x 10 \| 20 x 12 |
| M770AA. | TDH5.2 300/5A | 300 A | 22 | 1,5 | 1,5 | 1 | 25 x 10 \| 30 x 10 \| 20 x 12 |
| M770AB. | TDH5.2 400/5A | 400 A | 22 | 2,5 | 2,5 | 2 | 25 x 10 \| 30 x 10 \| 20 x 12 |
| M770AC. | TDH5.2 500/5A | 500 A | 22 | 5 | 5 | 2 | 25 x 10 \| 30 x 10 \| 20 x 12 |
| M770AD. | TDH5.2 600/5A | 600 A | 22 | 5 | 5 | 2 | 25 x 10 \| 30 x 10 \| 20 x 12 |
| **TDH6.2** | | | | | | | |
| M77055. | TDH6.2 100/5A | 100 A | 25 | 1 | 1 | 0,5 | 25 x 12 \|30 x 10 \|20 x 20 |
| M77056. | TDH6.2 125/5A | 125 A | 25 | 2 | 2 | 1 | 25 x 12 \| 30 x 10 \| 20 x 20 |
| M77057. | TDH6.2 150/5A | 150 A | 25 | 3 | 3 | 1,5 | 25 x 12 \| 30 x 10 \| 20 x 20 |
| M77058. | TDH6.2 200/5A | 200 A | 25 | 3,5 | 3,5 | 2,5 | 25 x 12 \| 30 x 10 \| 20 x 20 |
| M77059. | TDH6.2 250/5A | 250 A | 25 | 3,5 | 3,5 | 2,5 | 25 x 12 \| 30 x 10 \| 20 x 20 |
| M7705A. | TDH6.2 300/5A | 300 A | 25 | 7,5 | 7,5 | 5 | 25 x 12 \| 30 x 10 \| 20 x 20 |
| M7705B. | TDH6.2 400/5A | 400 A | 25 | 7,5 | 7,5 | 5 | 25 x 12 \| 30 x 10 \| 20 x 20 |
| M7705C. | TDH6.2 500/5A | 500 A | 25 | 7,5 | 7,5 | 5 | 25 x 12 \| 30 x 10 \| 20 x 20 |
| M7705D. | TDH6.2 600/5A | 600 A | 25 | 7,5 | 7,5 | 5 | 25 x 12 \| 30 x 10 \| 20 x 20 |
| **TDH6** | | | | | | | |
| M77047. | TDH6 150/5A | 150 A | 28 | 1 | 1 | 0,5 | 20 x 25 \|30 x 15 \|40 x 10 |
| M77048. | TDH6 200/5A | 200 A | 28 | 2 | 2 | 1 | 20 x 25 \| 30 x 15 \| 40 x 10 |


Data de criação: 23/11/2026 - CIRCUTOR, SAU reserva-se o direito de fazer alterações técnicas ou modificar o conteúdo/imagens deste documento sem aviso prévio, a fim de melhorar a sua fiabilidade, funcionalidade, desenho ou por outras razões.
Não aceita qualquer responsabilidade por quaisquer erros, inexactidões ou possível falta de informação neste documento.



# TDH5 60/5A

Transformadores de corrente de alta precisão

Código: M77023.

| CÓDIGO | MODELO | Corrente entrada | Diâmetro interior (mm) | Classe 0,2 Potência (VA) | Classe 0,5S Potência (VA) | Classe 0,2S Potência (VA) | Pletina (mm) |
|---|---|---|---|---|---|---|---|
| M77049. | TDH6 250/5A | 250 A | 28 | 2,5 | 2,5 | 1,5 | 20 x 25 \| 30 x 15 \| 40 x 10 |
| M7704A. | TDH6 300/5A | 300 A | 28 | 3,5 | 3,5 | 2,5 | 20 x 25 \| 30 x 15 \| 40 x 10 |
| M7704B. | TDH6 400/5A | 400 A | 28 | 3,5 | 3,5 | 2,5 | 20 x 25 \| 30 x 15 \| 40 x 10 |
| M7704C. | TDH6 500/5A | 500 A | 28 | 5 | 5 | 3,5 | 20 x 25 \| 30 x 15 \| 40 x 10 |
| M7704D. | TDH6 600/5A | 600 A | 28 | 5 | 5 | 3,5 | 20 x 25 \| 30 x 15 \| 40 x 10 |
| M7704E. | TDH6 750/5A | 750 A | 28 | 5 | 5 | 3,5 | 20 x 25 \| 30 x 15 \| 40 x 10 |
| M7704F. | TDH6 800/5A | 800 A | 28 | 5 | 5 | 3,5 | 20 x 25 \| 30 x 15 \| 40 x 10 |
| **TDH8** | | | | | | | |
| M7706A. | TDH8 300/5A | 300 A | 43 | 2 | 2 | 1 | 50 x 30 \| 60 x 12\| 13 x 45 |
| M7706B. | TDH8 400/5A | 400 A | 43 | 2 | 2 | 1 | 50 x 30 \| 60 x 12\| 13 x 45 |
| M7706C. | TDH8 500/5A | 500 A | 43 | 3,5 | 3,5 | 2 | 50 x 30 \| 60 x 12\| 13 x 45 |
| M7706D. | TDH8 600/5A | 600 A | 43 | 3,5 | 3,5 | 2 | 50 x 30 \| 60 x 12\| 13 x 45 |
| M7706E. | TDH8 750/5A | 750 A | 43 | 3,5 | 3,5 | 2 | 50 x 30 \| 60 x 12\| 13 x 45 |
| M7706F. | TDH8 800/5A | 800 A | 43 | 3,5 | 3,5 | 2 | 50 x 30 \| 60 x 12\| 13 x 45 |
| M7706G. | TDH8 1000/5A | 1000 A | 43 | 5 | 5 | 3,5 | 50 x 30 \| 60 x 12\| 13 x 45 |
| M7706H. | TDH8 1200/5A | 1200 A | 43 | 5 | 5 | 3,5 | 50 x 30 \| 60 x 12\| 13 x 45 |
| M7706J. | TDH8 1250/5A | 1250 A | 43 | 7,5 | 7,5 | 5 | 50 x 30 \| 60 x 12\| 13 x 45 |
| M7706K. | TDH8 1500/5A | 1500 A | 43 | 7,5 | 7,5 | 5 | 50 x 30 \| 60 x 12\| 13 x 45 |
| M7706L. | TDH8 1600/5A | 1600 A | 43 | 7,5 | 7,5 | 5 | 50 x 30 \| 60 x 12\| 13 x 45 |
| **TDH10** | | | | | | | |
| M7707D. | TDH10 600/5A | 600A | 63 | 3,75 | 3,75 | 2,5 | 50 x 50 \| 60 x 30 \| 80 x 30 |
| M7707E. | TDH10 750/5A | 750A | 63 | 3,75 | 3,75 | 2,5 | 50 x 50 \| 60 x 30 \| 80 x 30 |
| M7707F. | TDH10 800/5A | 800A | 63 | 3,75 | 3,75 | 2,5 | 50 x 50 \| 60 x 30 \| 80 x 30 |
| M7707G. | TDH10 1000/5A | 1000A | 63 | 3,75 | 3,75 | 2,5 | 50 x 50 \| 60 x 30 \| 80 x 30 |
| M7707H. | TDH10 1200/5A | 1200A | 63 | 3,75 | 3,75 | 2,5 | 50 x 50 \| 60 x 30 \| 80 x 30 |
| M7707J. | TDH10 1250/5A | 1250A | 63 | 3,75 | 3,75 | 2,5 | 50 x 50 \| 60 x 30 \| 80 x 30 |
| M7707K. | TDH10 1500/5A | 1500A | 63 | 7,5 | 7,5 | 5 | 50 x 50 \| 60 x 30 \| 80 x 30 |
| M7707L. | TDH10 1600/5A | 1600A | 63 | 7,5 | 7,5 | 5 | 50 x 50 \| 60 x 30 \| 80 x 30 |
| M7707M. | TDH10 2000/5A | 2000A | 63 | 7,5 | 7,5 | 5 | 50 x 50 \| 60 x 30 \| 80 x 30 |
| M7707N. | TDH10 2500/5A | 2500A | 63 | 7,5 | 7,5 | 5 | 50 x 50 \| 60 x 30 \| 80 x 30 |
| M7707P. | TDH10 3000/5A | 3000A | 63 | 7,5 | 7,5 | 5 | 50 x 50 \| 60 x 30 \| 80 x 30 |
| **TDH12** | | | | | | | |
| M7708F. | TDH12 800/5A | 800A | 50 | 2,5 | 2,5 | | 100 x 50 |
| M7708G. | TDH12 1000/5A | 1000A | 50 | 2,5 | 2,5 | 1,25 | 100 x 50 |
| M7708H. | TDH12 1200/5A | 1200A | 50 | 5 | 5 | 3,5 | 100 x 50 |
| M7708J. | TDH12 1250/5A | 1250A | 50 | 5 | 5 | 3,5 | 100 x 50 |
| M7708K. | TDH12 1500/5A | 1500A | 50 | 7,5 | 7,5 | 5 | 100 x 50 |
| M7708L. | TDH12 1600/5A | 1600A | 50 | 7,5 | 7,5 | 5 | 100 x 50 |



Data de criação: 23/11/2026 - CIRCUTOR, SAU reserva-se o direito de fazer alterações técnicas ou modificar o conteúdo/imagens deste documento sem aviso prévio, a fim de melhorar a sua fiabilidade, funcionalidade, desenho ou por outras razões.
Não aceita qualquer responsabilidade por quaisquer erros, inexactidões ou possível falta de informação neste documento.



# TDH5 60/5A

Transformadores de corrente de alta precisão

Código: M77023.

| CÓDIGO | MODELO | Corrente entrada | Diâmetro interior (mm) | Classe 0,2 Potência (VA) | Classe 0,5S Potência (VA) | Classe 0,2S Potência (VA) | Pletina (mm) |
|---|---|---|---|---|---|---|---|
| M7708M. | TDH12 2000/5A | 2000A | 50 | 10 | 10 | 7,5 | 100 x 50 |
| M7708N. | TDH12 2500/5A | 2500A | 50 | 10 | 10 | 7,5 | 100 x 50 |
| M7708P. | TDH12 3000/5A | 3000A | 50 | 15 | 15 | 10 | 100 x 50 |
| M7708Q. | TDH12 4000/5A | 4000A | 50 | 20 | 20 | 15 | 100 x 50 |

Para outras configurações ver tabela de características adicionais



Data de criação: 23/11/2026 - CIRCUTOR, SAU reserva-se o direito de fazer alterações técnicas ou modificar o conteúdo/imagens deste documento sem aviso prévio, a fim de melhorar a sua fiabilidade, funcionalidade, desenho ou por outras razões.
Não aceita qualquer responsabilidade por quaisquer erros, inexactidões ou possível falta de informação neste documento.



# TDH5 60/5A

Transformadores de corrente de alta precisão

Código: M77023.

## Dimensões

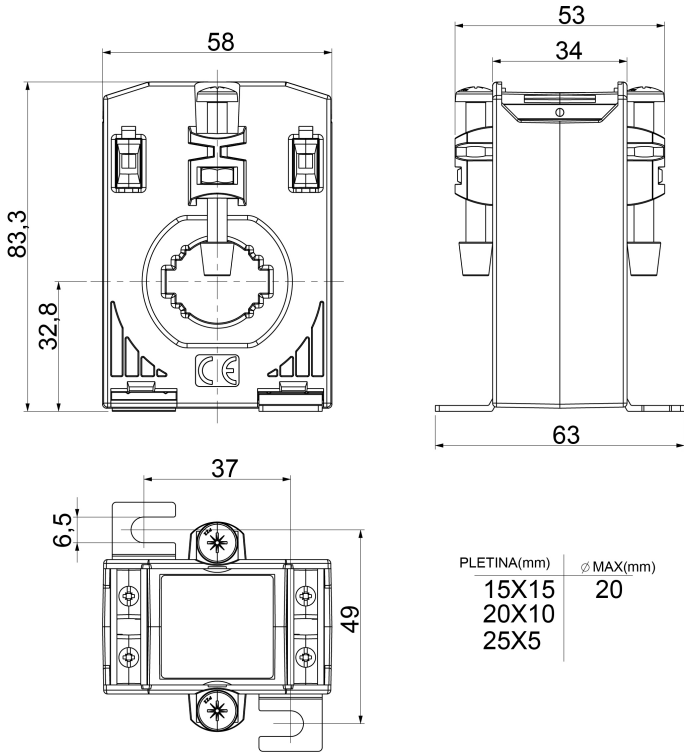


## Conexões

