

MC3 - 63 A

MC3 - 63 A, Transformador eficiente trifásico

Código: M73121.

> Diâmetro interior (mm): 7,1
> Sistema: Trifásico
> Classe 0,5 Potência (VA): 0,1
> Corrente máx.(A): 63
> Tipo de transformador: Núcleo fechado

Descrição

Transformadores de corrente especialmente concebidos para instalar sobre um interruptor

- Gama de transformadores de 63 a 250 A
- Secundário 250 mA
- Compatível com a gama de produtos **MC** da **CIRCUTOR: CVM-MINI, CVM-NET, CVM-NET4, CVM-C, CVM-B, CDP-0, CDP-G**

Aplicativo

Instalação em espaços reduzidos, aproveitando o espaço sobre as protecções magnetotérmicas ou diferenciais Em instalações que permitam parar o fornecimento para instalar os transformadores.



MC3 - 63 A

Transformadores de corrente eficientes trifásicos

Código: M73121.

Especificações

Características elétricas

Factor de segurança (FS)	FS 5
Pôtencia	0.1 VA (classe 0,5)

Características eléctricas

Tensão de isolamento entre terminais S1-S2	3 kV

Características mecânicas

Tamanho (mm) larg. x alt. x prof.	59.7 x 24.7 x 31.7 (mm)
Envolvente	Plástico auto-extinguível V0
Peso (kg)	0,102

Características ambientais

Classe térmica	Classe B (+130 °C)
Grau de proteção	IP 20

Características técnicas específicas dos sensores de corrente

Diâmetro interior Ø (mm)	7,1
Tensão de trabalho	0,72 kV~ máx.

Circuito de medição de corrente

Frequência nominal	50 / 60 Hz
Corrente primária medida	63 A
Corrente dinâmica (Idyn)	2,5 Ith
Corrente térmica de curto-circuito (Ith)	60 In
Relação de transformação	.../ 250 mA

Normas

Normas	IEC 60044-1

Precisão na medição

Precisão	Clase 0,5

MC3
Transformadores trifásicos

CÓDIGO	MODELO	Intervalo de Medida (A)	Diâmetro interior (mm)	Classe 0,5 Potência (VA)
M73121.	MC3 - 63 A	63	7,1	0,1

Data de criação: 23/11/2026 - CIRCUTOR, SAU reserva-se o direito de fazer alterações técnicas ou modificar o conteúdo/imagens deste documento sem aviso prévio, a fim de melhorar a sua fiabilidade, funcionalidade, desenho ou por outras razões.
Não aceita qualquer responsabilidade por quaisquer erros, inexactidões ou possível falta de informação neste documento.



MC3 - 63 A

Transformadores de corrente eficientes trifásicos

Código: M73121.

CÓDIGO	MODELO	Intervalo de Medida (A)	Diâmetro interior (mm)	Classe 0,5 Potência (VA)
M73122.	MC3 - 125 A	125	14,6	0,1
M73123.	MC3 - 250 A	250	26	0,1

Os transformadores MC/SC3, com saída 250 mA, só são compatíveis com analisadores de rede do tipo MC



MC3 - 63 A

Transformadores de corrente eficientes trifásicos

Código: M73121.

Dimensões

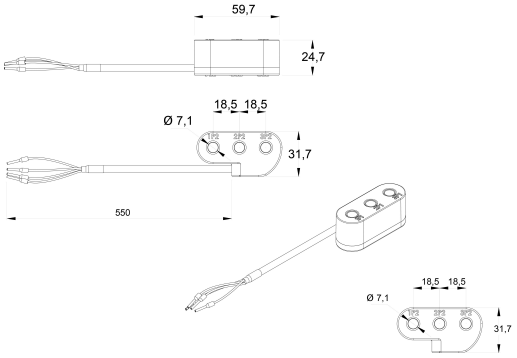

Conexões

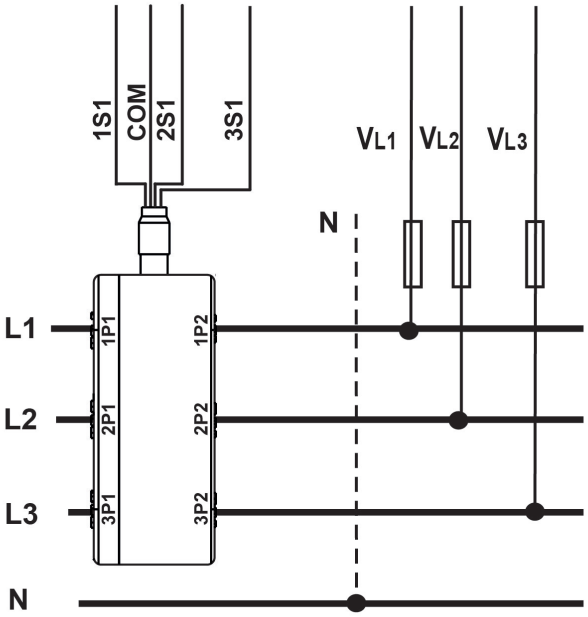

Data de criação: 23/11/2026 - CIRCUTOR, SAU reserva-se o direito de fazer alterações técnicas ou modificar o conteúdo/imagens deste documento sem aviso prévio, a fim de melhorar a sua fiabilidade, funcionalidade, desenho ou por outras razões.
Não aceita qualquer responsabilidade por quaisquer erros, inexactidões ou possível falta de informação neste documento.