

TP-420-58-250A

TP-420-58-250A, Transformador de corrente de núcleo partido com conversor 4 ... 20 mA, pletina 50x80 cm

Código: M70222. **CONSULTAR DISPONIBILIDAD**

> Pletina (mm): 50 x 80
> Saida analógica: 4...20 mA
> Intervalo de Medida (A): 250
> Corrente entrada: 250 A
> Tipo de transformador: ransformador de corrente com conversor 4 ... 20 mA

Descrição

- Necessita de alimentação de saída de 10 a 28 V CC
- Corrente da bobina primária de 5 a 4000 A CA, consoante o tipo
- Corrente da bobina secundária de 4..20 mA
- Diâmetro interior de 20 a 80 mm, consoante o tipo
- Tamanho da placa de 20 x 30 mm a 80 x 160 mm, consoante o tipo

Aplicativo

Utilizado em linhas eléctricas para obter uma corrente proporcional à da bobina primária a 4...20 mA, na bobina secundária. Recomendado em instalações onde seja necessário enviar um sinal de processo proporcional à corrente para um autómato ou PLC e não seja possível cortar o fornecimento eléctrico da instalação para instalar um transformador fechado de barra de passagem.



TP-420-58-250A

Transformadores de corrente com conversor 4 ... 20 mA

Código: M70222.

Especificações

Alimentação auxiliar	
Voltagem	10 ... 28 Vdc
Características mecânicas	
Tamanho (mm) larg. x alt. x prof.	145 x 114 x 50 (mm)
Peso (kg)	0,9
Características ambientais	
Temperatura de trabalho	-10°...+50 °C
Características técnicas específicas dos sensores de corrente	
Tensão de trabalho	0,72 kV~ max.
Circuito de medição de corrente	
Frequência nominal	50 / 60 Hz
Corrente primária medida	250 A
Sobrecarga permanente	1,5 In
Relação de transformação	4 ... 20 mA
Normas	
Normas	IEC 44-1, UNE 21 088-1, IEC 664, VDE 0110, VDE 0414, UL 94, IEC 1010-1, EN 61010-1
Precisão na medição	
Precisão	±1,5% (5 ... 110 % In)

Para correntes superiores utilizar: transformador + conversor



TP-420-58-250A

Transformadores de corrente com conversor 4 ... 20 mA

Código: M70222.

Dimensões

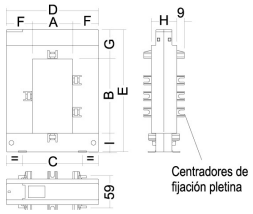

mm	TP-23	TP-58	TP-88	TP-812	TP-816
a	20	50	80	80	80
b	30	80	80	120	160
c	51	78	108	108	120
d	89	114	144	144	184
e	110	145	145	185	245
f	34	32	32	32	52
g	47	32	32	32	47
h	40	32	32	32	52
i	32	32	32	32	38

Conexões

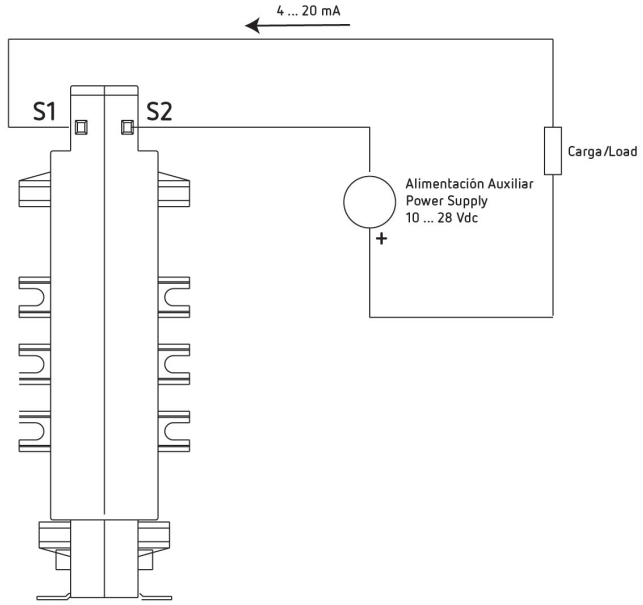

Data de criação: 24/11/2026 - CIRCUTOR, SAU reserva-se o direito de fazer alterações técnicas ou modificar o conteúdo/imagens deste documento sem aviso prévio, a fim de melhorar a sua fiabilidade, funcionalidade, desenho ou por outras razões.
Não aceita qualquer responsabilidade por quaisquer erros, inexactidões ou possível falta de informação neste documento.