

Line-M-3G

Line-M-3G, Modem de comunicação 3G/GPRS e Bus-Line para comunicação com dispositivos Line-EDS,

Código: M58E07. **DESCATALOGADO**

Especificações

Alimentação em corrente alternada

Categoria da instalação	CAT III 300V
Consumo	2,8 ... 4,1 VA
Modo de alimentação auxiliar	Através do dispositivo line-EDS

Alimentação em corrente contínua

Consumo	1,9 ... 2,2 W

Características mecânicas

Tamanho (mm) larg. x alt. x prof.	35 x 93.85 x 88.95 (mm)
Envolvente	Plástico autoextinguível V0
Fixação	Trilho DIN (IEC 60715)
Peso (kg)	0,178

Características ambientais

Grau de proteção	IP30, Frente: IP40
Humidade relativa (sem condensação)	5 ... 95%
Temperatura de armazenamento	-20 ... +70 °C
Temperatura de trabalho	-10 ... +50 °C

Normas

Segurança Elétrica, Altitude máxima (m)	2000
Segurança elétrica, Categoria da instalação	CAT III 300V
Normas	UNE-EN 61010-1, UNE-EN 61000-6-2, UNE-EN 61000-6-4, UNE EN 60068-2-1, UNE EN 60068-2-2, UNE EN 60068-2-78, ETSI EN 301 489-1 Ver. 2.1.1, ETSI EN 301 489-17 Ver. 3.1.1, ETSI EN 301 489-52 Ver. 1.1.0

Interface do utilizador

LED	4 LED

Radiocomunicação

Antena	SMA (ângulo reto)
Banda	850/900/1700/1800/1900/2100 MHz
Tecnologia / Tipo	3G

Bus-Line: sistema de comunicação RS-485, com conector lateral entre os módulos



Line-M-3G

Código: M58E07.

Dimensões

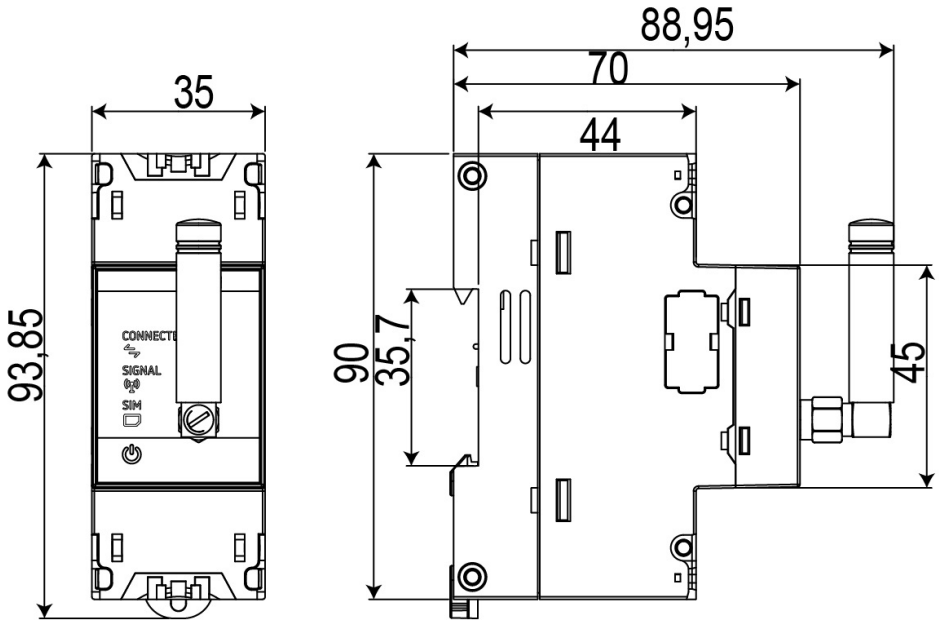

Data de criação: 23/11/2026 - CIRCUTOR, SAU reserva-se o direito de fazer alterações técnicas ou modificar o conteúdo/imagens deste documento sem aviso prévio, a fim de melhorar a sua fiabilidade, funcionalidade, desenho ou por outras razões.
Não aceita qualquer responsabilidade por quaisquer erros, inexactidões ou possível falta de informação neste documento.