Line-M-4IO-R

Line-M-4IO-R, Módulos expansíveis

Código: M58E02. **DESCATALOGADO**

> Protocolo: Modbus/RTU
> Comunicações: Bus-Line
> Nº relés: 4
> Entradas digitais: 4
> Fixação: Calha DIN

Descrição

Módulo de 4 entradas e 4 saídas de relés, livres de potencial.

Os módulos de expansão da gama line, permitem ampliar prestações dos line-EDS-Cloud, line-EDS-PS em qualquer uma das suas versões e o analisador de redes line-CVM-D32 de uma forma simples.

Permitem adicionar aos equipamentos saídas e entradas digitais, entradas e saídas analógicas ou uma combinação das mesmas.

Os módulos são conectados lateralmente e são detetados automaticamente no momento da conexão lateral, o que simplifica em grande medida a instalação e a configuração dos mesmos.

Aplicativo

- Ampliação de entradas/saídas dos analisadores de redes line-CVM-D32 ou line-EDS.
- Gestão de até 4 tarifas com a ativação das diferentes entradas do módulo.
- Alarmes totalmente programáveis de forma independente de acordo com um valor baixo, alto, histerese, atrasos de conexão e desconexão, estado de repouso normalmente aberto ou fechado e encravamento.
- Controlo de estado de elementos da instalação utilizando o estado das entradas do módulo.

Data de criação: 04/12/2025 - CIRCUTOR, SAU reserva-se o direito de fazer alterações técnicas ou modificar o conteúdo/imagens deste documento sem aviso prévio, a fim de melhorar a sua fiabilidade, funcionalidade, desenho ou por outras razões.
Não aceita qualquer responsabilidade por quaisquer erros, inexactidões ou possível falta de informação neste documento.

Line-M-4IO-R

Módulo com 4 entradas e saídas de relé

Código: M58E02.

Especificações

Alimentação em corrente contínua

Consumo	max. 4 W

Características mecânicas

Tamanho (mm) larg. x alt. x prof.	52.5 x 118 x 70 (mm)
Envolvente	Plástico autoextinguível V0
Fixação	Trilho DIN (IEC 60715)
Peso (kg)	0,2

Características ambientais

Grau de proteção	IP30, Frente: IP40
Humidade relativa (sem condensação)	5 ... 95%
Temperatura de armazenamento	-20 ... +70 °C
Temperatura de trabalho	-10 ... +50 °C

Características do Varistor

Tensão máxima	275 V ~

Circuito de medição de tensão

Impedância de entrada	3kΩ

Normas

Segurança Elétrica, Altitude máxima (m)	2000
Segurança elétrica, Categoria da instalação	CAT III 300V
Normas	UNE-EN 61010-1, UNE-EN 61000-6-2, UNE-EN 61000-6-4

Interface do utilizador

LED	9 LED

Entradas digitais

Isolamento entre entrada e saída	3,75 kV~
Quantidade	4
Tipo	Optoacoplador
Largura mínima do sinal	10 ms

Saídas digitais de relés

Quantidade	4
Tipo	Classe A, filtragem de corrente de alta frequência
Corrente máxima	6 A ~

Data de criação: 04/12/2025 - CIRCUTOR, SAU reserva-se o direito de fazer alterações técnicas ou modificar o conteúdo/imagens deste documento sem aviso prévio, a fim de melhorar a sua fiabilidade, funcionalidade, desenho ou por outras razões.
Não aceita qualquer responsabilidade por quaisquer erros, inexactidões ou possível falta de informação neste documento.

Line-M-4IO-R

Módulo com 4 entradas e saídas de relé

Código: M58E02.

Tensão máxima de contactos abertos	250 V ~
Vida elétrica em carga máxima	$5x10^4$ ciclos
Vida mecânica	$5x10^6$ ciclos
Potência máxima de comutação	1500 VA

Proteção

Elemento	Varistor

Line-M-4IO-R
Módulos expansíveis, Série Line

CÓDIGO	MODELO	Protocolo	Entradas analógicas	Saída transistor	Nº relés	Entradas digitais	Saida analógica
Módulos de entrada/saída							
D73002.	Line-M-4IO-R	Modbus/RTU	-	-	4	4	-

Módulos expansíveis E/S relé, sistema Line

Data de criação: 04/12/2025 - CIRCUTOR, SAU reserva-se o direito de fazer alterações técnicas ou modificar o conteúdo/imagens deste documento sem aviso prévio, a fim de melhorar a sua fiabilidade, funcionalidade, desenho ou por outras razões.
Não aceita qualquer responsabilidade por quaisquer erros, inexactidões ou possível falta de informação neste documento.

Line-M-410-R

Módulo com 4 entradas e saídas de relé

Código: M58E02.

Dimensões

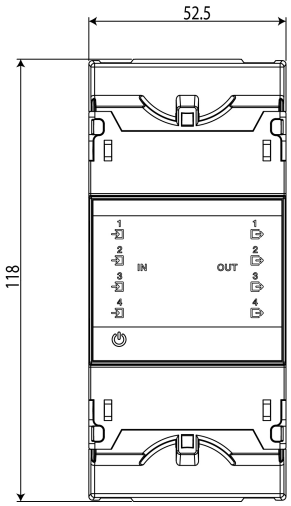

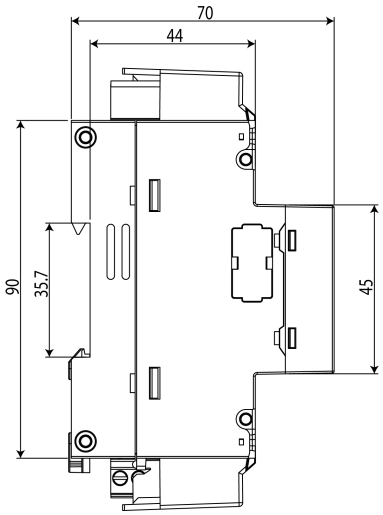
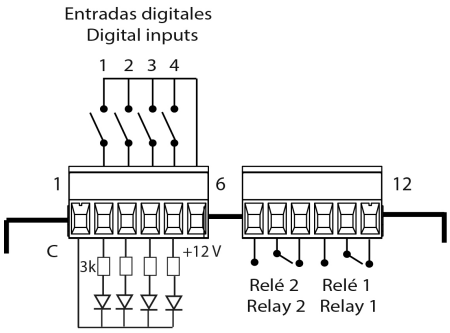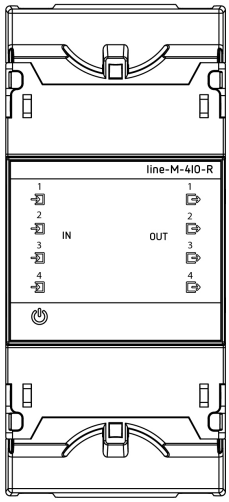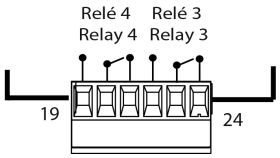
Conexões