

M-CVM-AB-Modbus-TCP (switch)

M-CVM-AB-Modbus-TCP (switch), Módulos expansíveis

Código: M56E0A.

> Protocolo: Modbus TCP/IP (gateway to TCP)
> Memoria: Não
> Comunicaçãos: Ethernet

Descrição

Módulo de expansão com comunicações Modbus/TCP (Ethernet switch).

Aplicativo

Permite a comunicação Modbus TCP com sistemas SCADA além da conectividade Ethernet com outros dispositivos em cascata, evitando longas distâncias de cabo Ethernet a partir de um router ou switch centralizado.

Data de criação: 25/11/2026 - CIRCUTOR, SAU reserva-se o direito de fazer alterações técnicas ou modificar o conteúdo/imagens deste documento sem aviso prévio, a fim de melhorar a sua fiabilidade, funcionalidade, desenho ou por outras razões.
Não aceita qualquer responsabilidade por quaisquer erros, inexactidões ou possível falta de informação neste documento.



M-CVM-AB-Modbus-TCP (switch)

Módulos de expansión M-CVM-AB-Modbus/TCP (switch)

Código: M56E0A.

Especificações

Alimentação em corrente contínua

Consumo	2W

Características mecânicas

Tamanho (mm) larg. x alt. x prof.	90 x 90 x 90 (mm)
Envolvente	Plástico V0 autoextinguible
Fixação	Panel
Peso (kg)	0,12

Características ambientais

Grau de proteção	IP 30
Humidade relativa (sem condensação)	5 ... 95%
Temperatura de armazenamento	-20... +80 °C
Temperatura de trabalho	-10...+50 °C

Normas

Certificações	UL/CSA 61010-1 3rd edition
Segurança Elétrica, Altitude máxima (m)	2000
Normas	IEC 61010, UNE-EN 61000-6-2, UNE-EN 61000-6-4, IEC 664, UNE-EN 55022

Comunicação em série

Protocolo	Profibus

M-CVM-AB-Modbus-TCP (switch)
Módulos expansíveis

CÓDIGO	MODELO	Comunicaçãos	Protocolo
M56E0A.	M-CVM-AB-Modbus-TCP (switch)	Ethernet	Modbus TCP/IP (gateway to TCP)



M-CVM-AB-Modbus-TCP (switch)

Módulos de expansión M-CVM-AB-Modbus/TCP (switch)

Código: M56E0A.

Dimensões

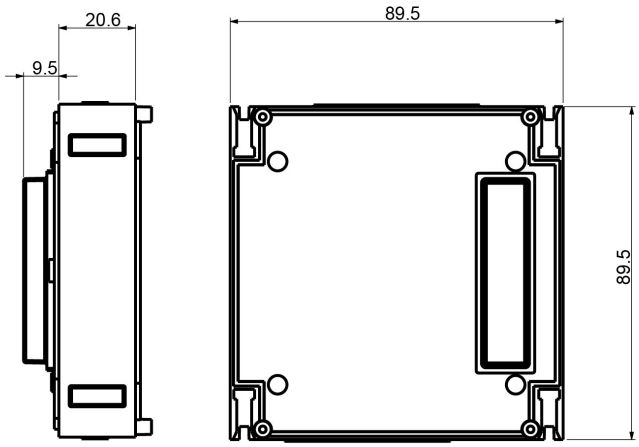

Conexões

