# CC-A Out1

CC-A Out1, Conversor de corrente AC

Código: M25131.

> Saída: 1

> Saida analógica: 0...20mA

> Medida: 5 Aca

> Parâmetro: A ~

## Descrição

**CC-A** transducers, convert A.C current to D.C process indicator signal.
The analog output is directly proportional to the input signal, calibrated as a RMS with sinus signal of 50 Hz.

Data de criação: 21/08/2025 - CIRCUTOR, SAU reserva-se o direito de fazer alterações técnicas ou modificar o conteúdo/imagens deste documento sem aviso prévio, a fim de melhorar a sua fiabilidade, funcionalidade, desenho ou por outras razões.
Não aceita qualquer responsabilidade por quaisquer erros, inexactidões ou possível falta de informação neste documento.

# CC-A Out1

AC Current transducer

Código: M25131.

## Especificações

### Alimentação em corrente alternada, isolamento

| | |
|---|---|
| Teste de impulsos (kV) | 4 kV (1,2/50µs) |
| Tensão de teste (kV) | 3 kV RMS 50 Hz 1min |

### Alimentação em corrente alternada

| | |
|---|---|
| Consumo | 2,5 VA |
| Frequência | 40...90 Hz |
| Tensão nominal | 115/230/400 Vca (-15...+20 %) |

### Alimentação em corrente contínua, isolamento

| | |
|---|---|
| Teste de impulsos (kV) | 3 kV (1,2/50µs) |
| Tensão de teste (kV) | 2 kV RMS 50Hz 1 min |

### Alimentação em corrente contínua

| | |
|---|---|
| Consumo | 2,5 VA |
| Tensão nominal | 9...36 Vcc / 90...140 Vcc |

### Características mecânicas

| | |
|---|---|
| Tamanho (mm) larg. x alt. x prof. | 45 x 75 x 110 (mm) |
| Peso (kg) | 0,26 |

### Características ambientais

| | |
|---|---|
| Grau de proteção | IP 20 (Terminals) IP 40 (case) |
| Temperatura de armazenamento | -40....+70 °C |
| Temperatura de trabalho | -10...+55 °C |

### Circuito de medição de corrente

| | |
|---|---|
| Consumo | 0,2 VA |
| Corrente nominal (In) | 1 A / 5 A |
| Corrente de medição de fase | 0...150 % In |
| Sobrecarga admissível | 300% In (permanente) |

### Circuito de medição de tensão

| | |
|---|---|
| Margem de medição de frequência | 45...65 Hz |

### Normas

| | |
|---|---|
| Segurança Elétrica, Altitude máxima (m) | 2000 |
| Normas | IEC 529, IEC 688, IEC 801, EN 50081-2, EN 50082-2, IEC 1010 |

Data de criação: 21/08/2025 - CIRCUTOR, SAU reserva-se o direito de fazer alterações técnicas ou modificar o conteúdo/imagens deste documento sem aviso prévio, a fim de melhorar a sua fiabilidade, funcionalidade, desenho ou por outras razões.
Não aceita qualquer responsabilidade por quaisquer erros, inexactidões ou possível falta de informação neste documento.

# CC-A Out1

AC Current transducer

Código: M25131.

## Entradas analógicas

| | |
|---|---|
| Impedância de carga em corrente | < 500 Ω |
| Ondulado (Valor eficaz, RMS) | < 0,5 % |
| Impedância de carga em tensão | > 500 Ω |
| Tempo de resposta | < 300 ms (0...99 % Vn) |

## Saídas analógicas

| | |
|---|---|
| Modo corrente, intervalo nominal | 0...20 mA |
| Saída deslocada | 0,2...2 V / 2...10 V / 4...20 mA |
| Modo de tensão: intervalo de saída nominal | 0...5, 10 Vca |

## Precisão na medição

| | |
|---|---|
| Medição de corrente de fase | 0,2 % FE |

CC-A
Conversor de corrente CA

| CÓDIGO | MODELO | Saída | Saida analógica | Medida | Parâmetro |
|---|---|---|---|---|---|
| **Corrente alterna. Precisão: ± 0,2 % leitura, 40...90 Hz** | | | | | |
| M25131. | CC-A Out1 | 1 | 0...20mA | 5 Aca | A ~ |
| M25132. | CC-A Out2 | 2 | 4...20mA | 5 Aca | A ~ |
| M25141. | CC-A-AP | 1 | 0...20mA | 5 Aca | A ~ |
| M25152. | CC-A-RMS Out2 | 2 | 4...20mA | 5 Aca | A ~ |

Os modelos **-AP** têm precisão ± 0,5 % leitura, 40...90 Hz. Não requer alimentação auxiliar.
Indicar: Valor zero, fundo de escala e tipo de saída.
**Para outros valores, veja a tabela de codificação nas páginas seguintes**".

Data de criação: 21/08/2025 - CIRCUTOR, SAU reserva-se o direito de fazer alterações técnicas ou modificar o conteúdo/imagens deste documento sem aviso prévio, a fim de melhorar a sua fiabilidade, funcionalidade, desenho ou por outras razões.
Não aceita qualquer responsabilidade por quaisquer erros, inexactidões ou possível falta de informação neste documento.

# CC-A Out1

AC Current transducer

Código: M25131.

## Dimensões

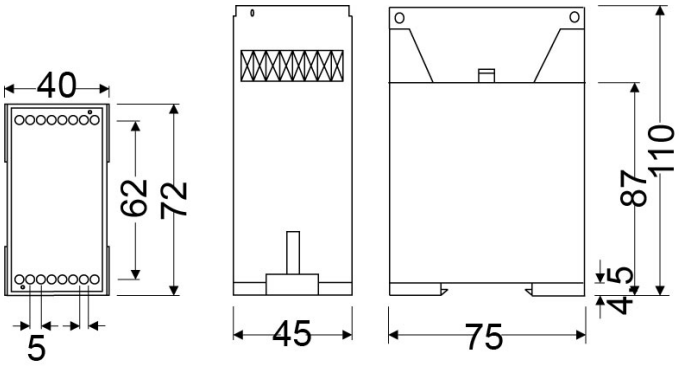

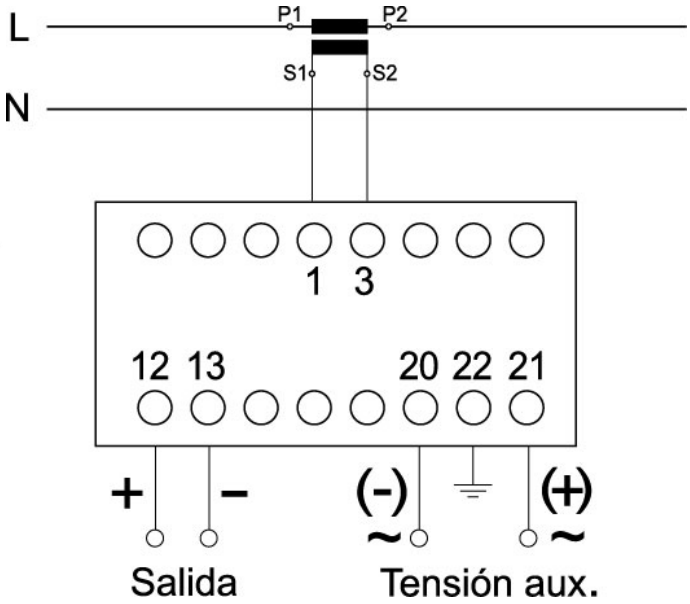
## Conexões