

CVE-A

CVE-A, Conversor de tensão de perfil estreito

Código: M25011.

> Saída: 2
> Saida analógica: 4...20mA
> Medida: 300 Vca
> Parâmetro: V ~

Descrição

The **CVE-A** and **CVE-AP** transducers, convert A.C voltage to D.C process indicator signal.

The analog output is directly proportional to the input signal, calibrated as a RMS with sinus signal of 50Hz.



CVE-A

Narrow section AC Voltage transducer

Código: M25011.

Especificações

Alimentação em corrente alternada

Consumo	2,5 VA
Frequência	40...90 Hz
Tensão nominal	115/230 Vca (-10...+10 %)

Características mecânicas

Tamanho (mm) larg. x alt. x prof.	20 x 70 x 110 (mm)
Peso (kg)	0,06

Características ambientais

Grau de proteção	IP 20 (Terminals) IP 40 (case)
Temperatura de armazenamento	-40....+70 °C
Temperatura de trabalho	-10...+60 °C

Circuito de medição de tensão

Consumo	0,2 VA
Margem de medição de frequência	45/65 Hz
Margem de medição de tensão	5...120 % Vn
Tensão nominal	0...660 V
Tensão máxima de medição permanente	1000 V

Normas

Segurança Elétrica, Altitude máxima (m)	2000
Normas	IEC 529, IEC 688, IEC 801, EN 50081-1, EN 50082-1, IEC 1010

Entradas analógicas

Impedância de carga em corrente	< 500 Ω
Ondulado (Valor eficaz, RMS)	< 2 %
Impedância de carga em tensão	> 500 Ω
Tempo de resposta	< 300 ms (0...99 % Vn)

Saídas analógicas

Modo corrente, intervalo nominal	0...10, 20 mAac
Saída deslocada	0,2...2 V / 2...10 V / 4...20 mA
Modo de tensão: intervalo de saída nominal	0...5, 10 Vca

Precisão na medição

Medição de corrente de fase	0,5 % FE



CVE-A

Narrow section AC Voltage transducer

Código: M25011.

CVE
Conversor de tensão de perfil estreito

CÓDIGO	MODELO	Saída	Saida analógica	Sistema	Medida	Parâmetro
Convertidor de Tensão alterna						
M25011.	CVE-A	2	4...20mA	-	300 Vca	V ~

Especificar DE ACORDO COM A TABELA DE CODIFICAÇÃO: 1. Código/ 2. Limite de entrada / 3. Limite de Saída / 4. Alimentação auxiliar / 5. Em CFE-AP especificar tensão de rede xxx-AP não requerem alimentação auxiliar, auto-alimentado. Não é possível o fabrico com saída deslocada (4...20 mA).
Para outros valores, veja a tabela de codificação nas páginas seguintes".



CVE-A

Narrow section AC Voltage transducer

Código: M25011.

Dimensões

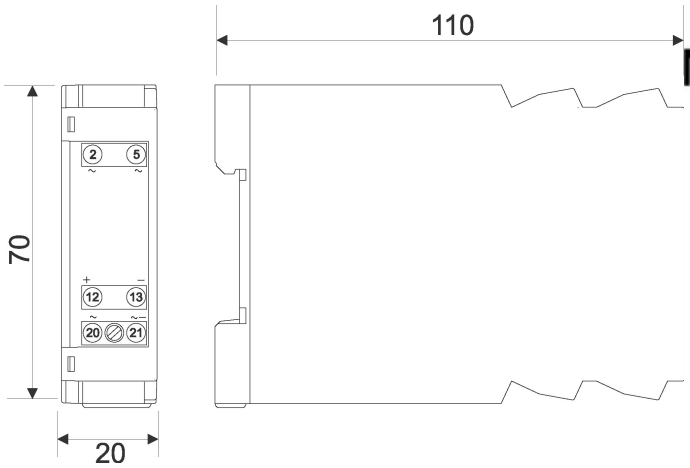

Conexões

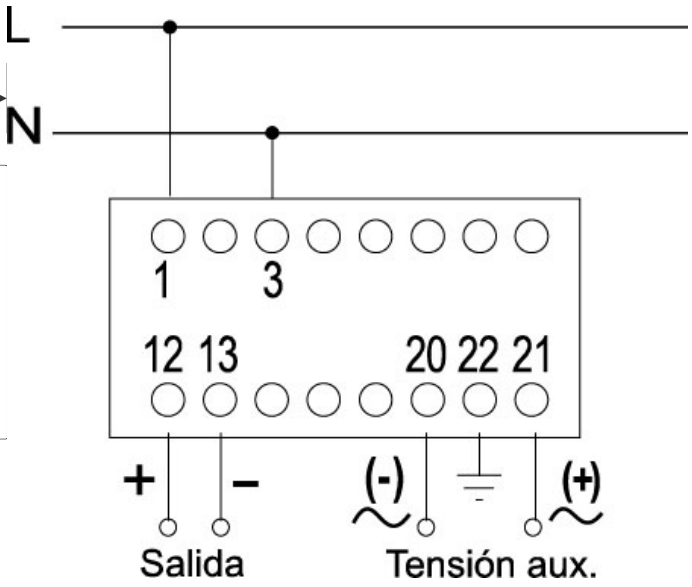

Data de criação: 23/11/2026 - CIRCUTOR, SAU reserva-se o direito de fazer alterações técnicas ou modificar o conteúdo/imagens deste documento sem aviso prévio, a fim de melhorar a sua fiabilidade, funcionalidade, desenho ou por outras razões.
Não aceita qualquer responsabilidade por quaisquer erros, inexactidões ou possível falta de informação neste documento.