

MEG-1000

MEG-1000, Medidor de isolamiento, 230 Vca

Código: M15051.

> 50...60 Hz
> Escala: 90°
> Precisão: 1,5
> Medida: 0 ... 500 kΩ 0,5 ... 5 MΩ
> freqüência (Hz): 50...60
> Resistencia (Ω): 0 ... 500 kΩ, 0,5 ... 5 MΩ

Descrição

I>

- Não necessitam de alimentação auxiliar
- Caixa DIN, tamanho 96x96 mm
- Classe de precisão 1,5
- Sistemas de neutro isolado ou impedante (rede IT)

Aplicativo

O **MEG-1000** é um equipamento que mede e controla, através de relés, a resistência de isolamento entre uma fase e a terra, numa linha de neutro isolado ou impedante (IT). O valor da resistência de isolamento pode ser visualizado num indicador galvanométrico situado na parte frontal do aparelho. Para efectuar a medição, o equipamento aplica uma tensão contínua de 24 V entre a fase e a terra, medindo a corrente de fuga que circula através das resistências de isolamento da rede. Esta corrente é a que determina a resistência de isolamento. O equipamento dispõe de dois relés de saída temporizados, um que actua como máximo (dispara quando a resistência de isolamento é inferior a outro valor determinado). Em ambos os relés, o ponto de disparo e o tempo de atraso para a ligação podem ser ajustados mediante os potenciómetros situados na parte traseira do aparelho.
Se a resistência de isolamento estiver compreendida entre os valores máximo e mínimo definidos com os potenciómetros, a luz LED frontal NORMAL acende-se. Quando a resistência está fora do intervalo definido, por ser superior ou inferior, acende-se a luz LED frontal de ALARM.



MEG-1000

Medidor de isolamento

Código: M15051.

Especificações

Alimentação em corrente alternada

Consumo	2,8 VA
Frequência	50 ... 60 Hz
Tensão nominal	230 Vca ±20 %

Características mecânicas

Tamanho (mm) larg. x alt. x prof.	96 x 96 x 132 (mm)
Fixação	Painel
Peso (kg)	0,689

Características ambientais

Grau de proteção	Painel: IP 52 (Frontal), IP 20 (Terminais)
Temperatura de trabalho	-20 ... +50 °C

Circuito de medição de tensão

Tensão máxima de medição permanente	1000 Vca entre fase-terra (terminais E e R)

Características elétricas

Tensão de isolamento, circuito	2,5 KV a 50 HZ durante 1 min entre bornes y caja

Normas

Normas	IEC 60255-5, IEC 61010-1, IEC 60801-2, IEC 60801-3, IEC 60801-4

Precisão na medição

Precisão	1,5

MEG-1000
Medidor de isolamento

CÓDIGO	MODELO	Escala	Precisão	Medida	freqüência (Hz)
M15051.	MEG-1000	90°	1,5	0 ... 500 kΩ 0,5 ... 5 MΩ	50...60

(*) Alimentação 440 Vc.a. +10% PVP

Data de criação: 25/11/2026 - CIRCUTOR, SAU reserva-se o direito de fazer alterações técnicas ou modificar o conteúdo/imagens deste documento sem aviso prévio, a fim de melhorar a sua fiabilidade, funcionalidade, desenho ou por outras razões.
Não aceita qualquer responsabilidade por quaisquer erros, inexactidões ou possível falta de informação neste documento.



MEG-1000

Medidor de isolamento

Código: M15051.

Dimensões

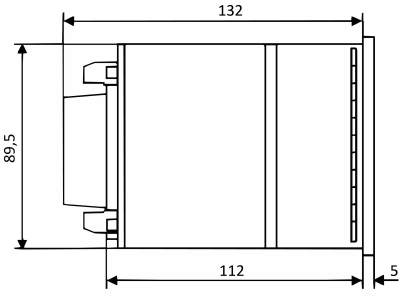

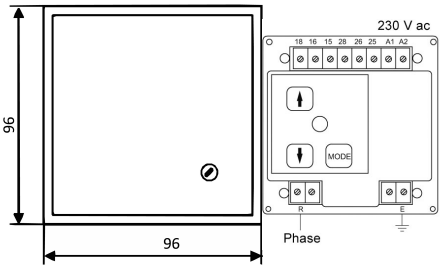

Panel hole 92 mm^{+08} x 92 mm^{+08}

Conexões

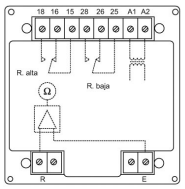

18, 16, 15: Normal relay
28, 26, 25: ALARM relay

