

2EC144 2x.../100V

2EC144 2x.../100V, Voltímetro duplos, painel 144x144

Código: M13841.

> Escala: 90°
> Precisão: 1,5
> Intervalo Medida (V): 2x.../100
> Equipamento: 2EC144
> Módulos: 144x144

Descrição

I>

- Não necessitam de alimentação auxiliar
- Caixa DIN, tamanhos 96 e 144 mm
- Classe de precisão 1,5
- Dupla escala

Aplicativo

Para a medição e comparação de tensões alternadas provenientes de dois geradores, ou gerador e rede, quando ligados em paralelo.



2EC144 2x.../100V

Voltímetro duplo para Equipamentos de sincronização e aplicações marítimas

Código: M13841.

Especificações

Características mecânicas

Tamanho (mm) larg. x alt. x prof.	144 x 144 x 71.8 (mm)
Fixação	Painel
Peso (kg)	0,43

Características ambientais

Grau de proteção	Painel: IP 52 (Frontal), IP 00 (Terminais)
Temperatura de armazenamento	-25 ... +40 °C
Temperatura de trabalho	+10 ... +30 °C

Normas

Certificações	CE
Normas	BS 89, UNE-EN 60051, IEC 144, DIN 43780, IEC 51, UNE 21318

Circuito de medição de tensão

Consumo	1 ... 4 VA
Frequência de amostragem	20 ... 100 Hz
Tensão nominal	230 Vca
Tensão máxima de medição permanente	1,2 Vn permanente / 2 Vn durante 5s

Características elétricas

Tensão de isolamento, circuito	2kV a 50 Hz < 1min entre mecanismo y caja

Precisão na medição

Precisão	1,5 % FE

2EC
Voltímetros duplos

CÓDIGO	MODELO	Escala	Precisão	Módulos	Equipamento
M13831.	2EC96 2x.../100V	90°	1,5	96x96	2EC96
M13832.	2EC96 2x.../110V	90°	1,5	96x96	2EC96
M13833.	2EC96 2x220V	90°	1,5	96x96	2EC96
M13834.	2EC96 2x380V	90°	1,5	96x96	2EC96
M13835.	2EC96 2x440V	90°	1,5	96x96	2EC96
M13841.	2EC144 2x.../100V	90°	1,5	144x144	2EC144
M13844.	2EC144 2x380V	90°	1,5	144x144	2EC144

Data de criação: 24/11/2026 - CIRCUTOR, SAU reserva-se o direito de fazer alterações técnicas ou modificar o conteúdo/imagens deste documento sem aviso prévio, a fim de melhorar a sua fiabilidade, funcionalidade, desenho ou por outras razões.
Não aceita qualquer responsabilidade por quaisquer erros, inexactidões ou possível falta de informação neste documento.



2EC144 2x.../100V

Voltímetro duplo para Equipamentos de sincronização e aplicações marítimas

Código: M13841.

CÓDIGO	MODELO	Escala	Precisão	Módulos	Equipamento
M13845.	2EC144 2x440V	90°	1,5	144x144	2EC144

Indicar relação dos transformadores de tensão

Data de criação: 24/11/2026 - CIRCUTOR, SAU reserva-se o direito de fazer alterações técnicas ou modificar o conteúdo/imagens deste documento sem aviso prévio, a fim de melhorar a sua fiabilidade, funcionalidade, desenho ou por outras razões.
Não aceita qualquer responsabilidade por quaisquer erros, inexactidões ou possível falta de informação neste documento.



2EC144 2x.../100V

Voltímetro duplo para Equipamentos de sincronização e aplicações marítimas

Código: M13841.

Dimensões

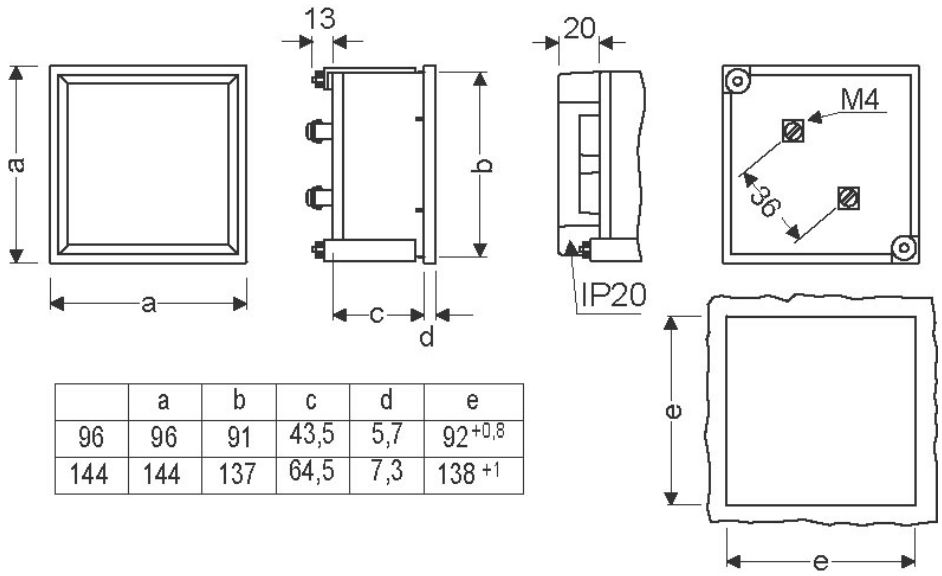

	a	b	c	d	e
96	96	91	43,5	5,7	$92^{+0,8}$
144	144	137	64,5	7,3	138^{+1}

Data de criação: 24/11/2026 - CIRCUTOR, SAU reserva-se o direito de fazer alterações técnicas ou modificar o conteúdo/imagens deste documento sem aviso prévio, a fim de melhorar a sua fiabilidade, funcionalidade, desenho ou por outras razões.
Não aceita qualquer responsabilidade por quaisquer erros, inexactidões ou possível falta de informação neste documento.