FEMC144 100/√3 V

FEMC144 100/√3 V, Fasímetro electrónico 90º monofásico, painel 144x144

Código: M13441. **DESCATALOGADO**

> Escala: 90º P1

> Sistema: Monofásicos

> Precisão: 1,5

> Intervalo Medida (V): 100/√3

> Módulos: 144x144

Descrição

I>

- Não necessitam de alimentação auxiliar.
- Caixas DIN, tamanhos 96 e 144 mm.
- Classe de precisão 1,5
- Conversor electrónico integrado
- Circuitos monofásicos e trifásicos equilibrados.

Aplicativo

Para a medição do cosφ em circuitos monofásicos e trifásicos equilibrados ou desequilibrados.

Data de criação: 20/10/2025 - CIRCUTOR, SAU reserva-se o direito de fazer alterações técnicas ou modificar o conteúdo/imagens deste documento sem aviso prévio, a fim de melhorar a sua fiabilidade, funcionalidade, desenho ou por outras razões.
Não aceita qualquer responsabilidade por quaisquer erros, inexactidões ou possível falta de informação neste documento.

FEMC144 100/√3 V

Fasímetros

Código: M13441.

Especificações

Características mecânicas

Tamanho (mm) larg. x alt. x prof.	144 x 144 x 71.8 (mm)
Fixação	Painel
Peso (kg)	0,69

Características ambientais

Grau de proteção	Painel: IP 52 (Frontal), IP 00 (Terminais)
Temperatura de armazenamento	-25...+40 °C
Temperatura de trabalho	+10 ... +30 °C

Normas

Certificações	CE
Segurança Elétrica, Altitude máxima (m)	2000
Normas	BS 89, UNE-EN 60051, IEC 144, DIN 43780, IEC 51, UNE 21318

Circuito de medição de corrente

Consumo	1,5 VA
Frequência de amostragem	20 ... 100 Hz
Corrente nominal (In)	... 5 A
Sobrecarga admissível	1.2 Em permanente / 5 In para 30s / 10 In para 5s / 40 In para 1s

Circuito de medição de tensão

Consumo	1 VA
Frequência de amostragem	40 ... 70 Hz
Tensão máxima de medição permanente	1,2 Vn / 2 Vn permanente 5s

Características elétricas

Tensão de isolamento, circuito	2 kV, 50 Hz, 1 min entre mecanismo y caja

Precisão na medição

Precisão	± 1,5 % FE

FEMC / FETC
Fasímetros eletrónicos 90º, monofásicos e trifásicos

CÓDIGO	MODELO	Escala	Precisão	Módulos
Monofásicos				
M13434.	FEMC96 110V	90º P1	1,5	96x96

FEMC144 100/√3 V

Fasímetros

Código: M13441.

Intervalo de corrente del 0,1 a 1,2 In. Para ligação a transformadores .../5A.
Conversor eletronico incorporado.

Data de criação: 20/10/2025 - CIRCUTOR, SAU reserva-se o direito de fazer alterações técnicas ou modificar o conteúdo/imagens deste documento sem aviso prévio, a fim de melhorar a sua fiabilidade, funcionalidade, desenho ou por outras razões.
Não aceita qualquer responsabilidade por quaisquer erros, inexactidões ou possível falta de informação neste documento.

FEMC144 100/√3 V

Fasímetros

Código: M13441.

Dimensões

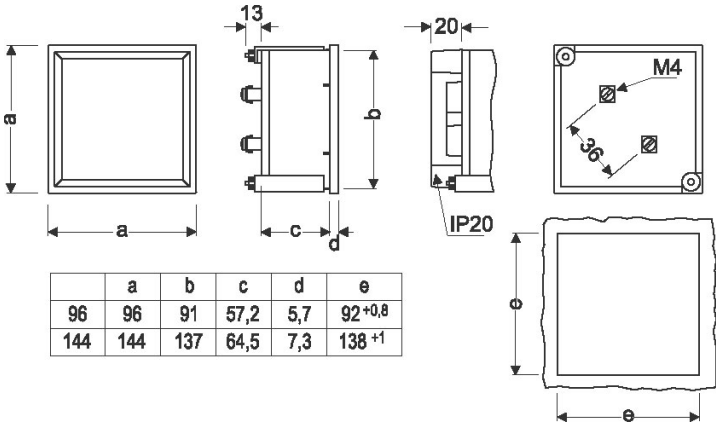

	a	b	c	d	e
96	96	91	57,2	5,7	92 +0,8
144	144	137	64,5	7,3	138 +1
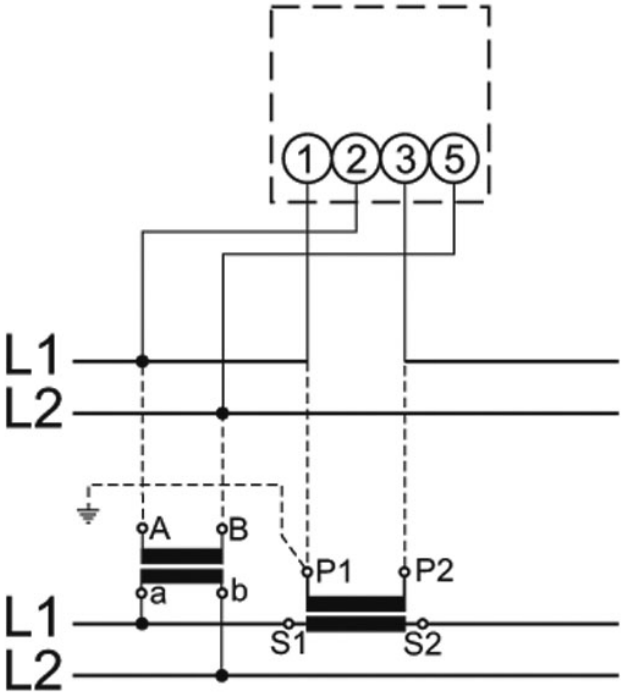
Conexões