


# WMC96 400V .../5A

WMC96 400V .../5A, Wattímetro monofásico, painel 96x96

Código: M13031.

> Escala: 90° P1
> Sistema: Monofásicos
> Precisão: 1,5
> Medida: 400 Vf-f, .../5 A
> Equipamento: WMC96
> Módulos: 96x96

## Descrição

I>

- Não necessitam de alimentação auxiliar.
- Caixas DIN, tamanhos 96 e 144.
- Classe de precisão 1,5
- Conversor electrónico integrado
- Circuitos monofásicos e trifásicos, equilibrados e desequilibrados.

## Aplicativo

Para a medição da potência activa em circuitos monofásicos e trifásicos equilibrados ou desequilibrados




# WMC96 400V .../5A

Wattímetros

Código: M13031.

## Especificações

### Características mecânicas

| | |
|---|---|
| Tamanho (mm) larg. x alt. x prof. | 96 x 96 x 49.2 (mm) |
| Fixação | Painel |
| Peso (kg) | 0,21 |

**WMC / WTC**
Vármetros monofásicos e trifásicos

| CÓDIGO | MODELO | Escala | Precisão | Módulos | Equipamento | Medida |
|---|---|---|---|---|---|---|
| **Monofásicos** | | | | | | |
| M13031. | WMC96 400V .../5A | 90° P1 | 1,5 | 96x96 | WMC96 | 400 Vf-f, .../5 A |
| M13041. | WMC144 400V .../5A | 90° P1 | 1,5 | 96x96 | WMC144 | 400 Vf-f, .../5 A |
| **Trifásicos equilibrados** | | | | | | |
| M13032. | WTC96E 400V .../5A | 90° P1 | 1,5 | 96x96 | WTC96 | 400 Vf-f, .../5 A |
| **Trifásicos 3 hilos (ARON)** | | | | | | |
| M13034. | WTC96A 110V .../5A | 90° P1 | 1,5 | 96x96 | WTC96A | 110 Vf-f, .../5A |
| **Trifásicos 4 hilos** | | | | | | |
| M13033. | WTC96AN 400V .../5A | 90° P1 | 1,5 | 96x96 | WTC96AN | 400 Vf-f, .../5 A |

Escalas intercambiáveis para os tipos WMC 96, WTC 96E e WTC 96AN. Escala não incluida (*1) Indicar tensão e corrente primaria dos transformadores de medida, e Potência de fim de escala


Data de criação: 24/11/2026 - CIRCUTOR, SAU reserva-se o direito de fazer alterações técnicas ou modificar o conteúdo/imagens deste documento sem aviso prévio, a fim de melhorar a sua fiabilidade, funcionalidade, desenho ou por outras razões.
Não aceita qualquer responsabilidade por quaisquer erros, inexactidões ou possível falta de informação neste documento.



# WMC96 400V .../5A

Wattímetros

Código: M13031.

## Dimensões

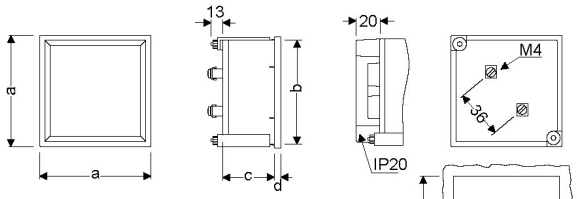


| | a | b | c | d | e |
|---|---|---|---|---|---|
| 96E | 96 | 91 | 43,5 | 5,7 | 92 $^{+0,8}$ |
| 96A/AN | 96 | 91 | 57,2 | 5,7 | 92 $^{+0,8}$ |
| 144 | 144 | 137 | 94,7 | 7,3 | 138 $^{+1}$ |

## Conexões

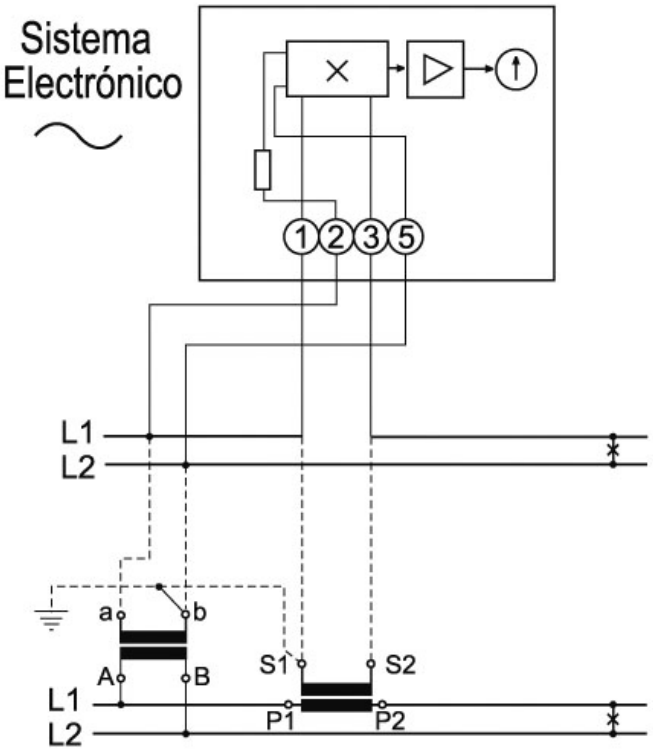



Data de criação: 24/11/2026 - CIRCUTOR, SAU reserva-se o direito de fazer alterações técnicas ou modificar o conteúdo/imagens deste documento sem aviso prévio, a fim de melhorar a sua fiabilidade, funcionalidade, desenho ou por outras razões.
Não aceita qualquer responsabilidade por quaisquer erros, inexactidões ou possível falta de informação neste documento.