HZC 96

HZC 96, Frequencímetro de agulha 240°, painel 96x96

Código: M12831. **DESCATALOGADO**

> Escala: 240°

> Precisão: 0,5

> Medida: 45...55 Hz

> freqüência (Hz): 45...55

> Módulos: 96x96

Descrição

I>

- Não necessitam de alimentação auxiliar.
- Caixas DIN, tamanhos 48, 72, 96 e 144 mm.
- Classe de precisão 0,5
- Conversor electrónico integrado

Aplicativo

Para a leitura precisa e fácil da frequência em circuitos de corrente alternada. A distorção da tensão, cuja frequência queremos medir, pode atingir uma dimensão de 15% da tensão nominal no terceiro harmónico, sem afectar a classe de precisão.

Data de criação: 05/09/2025 - CIRCUTOR, SAU reserva-se o direito de fazer alterações técnicas ou modificar o conteúdo/imagens deste documento sem aviso prévio, a fim de melhorar a sua fiabilidade, funcionalidade, desenho ou por outras razões.
Não aceita qualquer responsabilidade por quaisquer erros, inexactidões ou possível falta de informação neste documento.

HZC 96

Frequencímetros de agulha

Código: M12831.

Especificações

Características mecânicas

Tamanho (mm) larg. x alt. x prof.	96 x 96 x 101.2 (mm)
Fixação	Painel
Peso (kg)	0,18

Características ambientais

Grau de proteção	Painel: IP 52 (Frontal), IP 00 (Terminais)
Temperatura de armazenamento	-25...+40 °C
Temperatura de trabalho	+10 ... +30 °C

Normas

Certificações	UL
Segurança Elétrica, Altitude máxima (m)	2000
Normas	BS 89, UNE-EN 60051, IEC 144, UL94, DIN 43780, IEC 51, UNE 21318

Circuito de medição de corrente

Sobrecarga admissível	1,5 Em permanente / 15 Em para 1s

Circuito de medição de tensão

Consumo	2 ... 3 VA
Frequência de amostragem	50 ... 400 Hz
Tensão nominal	230 V ~

Características elétricas

Tensão de isolamento, circuito	2kV a 50 Hz < 1min entre mecanismo y caja

Precisão na medição

Precisão	0,5 % FE

Data de criação: 05/09/2025 - CIRCUTOR, SAU reserva-se o direito de fazer alterações técnicas ou modificar o conteúdo/imagens deste documento sem aviso prévio, a fim de melhorar a sua fiabilidade, funcionalidade, desenho ou por outras razões.
Não aceita qualquer responsabilidade por quaisquer erros, inexactidões ou possível falta de informação neste documento.

HZC 96

Frequencímetros de agulha

Código: M12831.

Dimensões

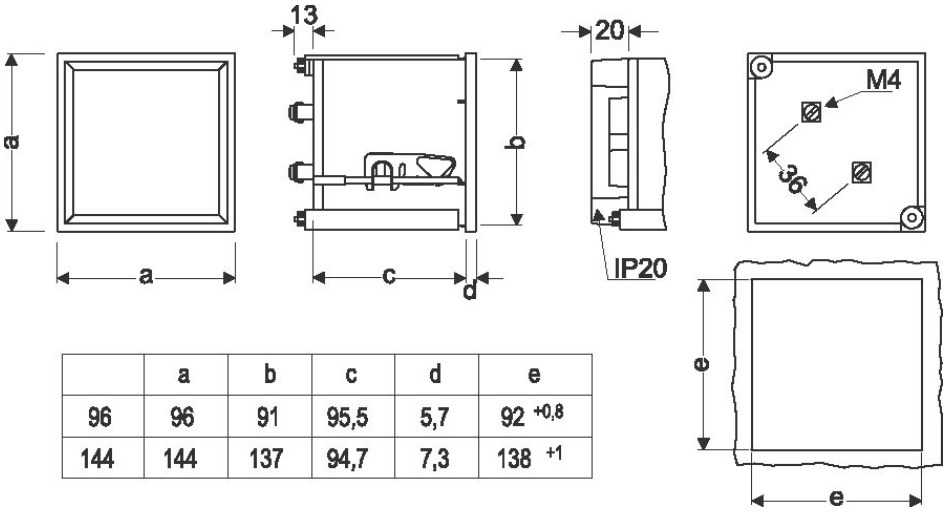

	a	b	c	d	e
96	96	91	95,5	5,7	92 $^{+0,8}$
144	144	137	94,7	7,3	138 $^{+1}$