

MMCSC45 .../5A

MMCSC45 .../5A, Amperímetro maxímetro bimetálico + amperímetro ferro móvel, calha DIN

Código: M12661. **DESCATALOGADO**

> Escala: 90°, P1, 2

> Precisão: 3

> Intervalo de Medida (A): .../5 A

Descrição

I>

- Não necessitam de alimentação auxiliar
- Caixas DIN, tamanhos 48, 72, 96 e 144 mm.
- Classe de precisão 3
- Medição de CA de .../5 A (sob pedido.../1 A)
- Escalas permutáveis para MC48, MC72, MC96, MM 45, EMC72, EMC96
- Tempos de inércia térmica de 15 min (sob pedido, 8 e 30 min)

Aplicativo

Para controlar num mesmo equipamento o estado da corrente alternada e medir sobrecargas de longa duração, inseridas num determinado período.



MMCSC45 .../5A

Amperímetros indicadores de pico de potência

Código: M12661.

Especificações

Características mecânicas

Tamanho (mm) larg. x alt. x prof.	85 x 52 x 65 (mm)
Fixação	Calha DIN
Peso (kg)	0,14

Características ambientais

Grau de proteção	Trilho DIN: IP 52 (frente), IP 00 (terminais)
Temperatura de armazenamento	-25...+40 °C
Temperatura de trabalho	+10 ... +30 °C

Normas

Certificações	UL
Segurança Elétrica, Altitude máxima (m)	2000
Normas	BS 89, UNE-EN 60051, IEC 144, UL94, DIN 43780, IEC 51, UNE 21318

Circuito de medição de corrente

Consumo	3,25 VA
Sobrecarga admissível	1,5 Em permanente / 15 Em para 1s

Características elétricas

Tensão de isolamento, circuito	2 KV A 50 HZ < 1min entre mecanismo y caja

Precisão na medição

Precisão	± 3 % FE

EMC
Amperímetro maxímetros

CÓDIGO	MODELO	Escala	Precisão	Intervalo de Medida (A)	Módulos
M12632.	EMC96 .../5A	Doble escala 90°, P1,2, hierro móvil P2	Bimetálico	.../5 A	96x96

Escala NÃO incluída



MMCSC45 .../5A

Amperímetros indicadores de pico de potência

Código: M12661.

Dimensões

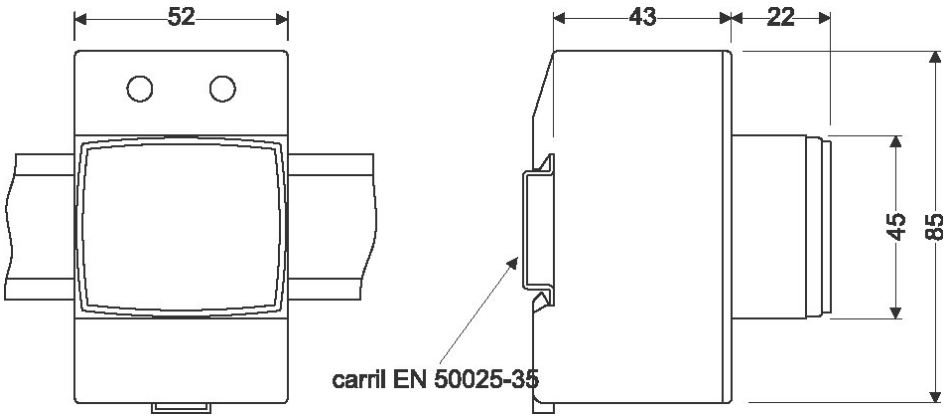

Data de criação: 23/11/2026 - CIRCUTOR, SAU reserva-se o direito de fazer alterações técnicas ou modificar o conteúdo/imagens deste documento sem aviso prévio, a fim de melhorar a sua fiabilidade, funcionalidade, desenho ou por outras razões.
Não aceita qualquer responsabilidade por quaisquer erros, inexactidões ou possível falta de informação neste documento.