

PVT4

PVT4, Dossel duplo para duas filas de carros frente a frente,

Código: EPVK40.

Descrição

A série PVT é composta por 3 modelos: PVT2, PVT2 -INV e PVT4. É ideal para grandes parques de estacionamento cobertos com produção solar fotovoltaica. A estrutura principal do modelo PVT é composta por perfis IPE normalizados que nos permitirão realizar projectos muito maiores, com custos e prazos de entrega mais reduzidos e uma melhor adaptação às exigências do terreno.

Aplicativo

- Instalações de energia fotovoltaica em edifícios onde o telhado não é adequado para a instalação de painéis fotovoltaicos convencionais.
- Autoconsumo instantâneo, ideal para edifícios industriais, comerciais ou residenciais com estacionamento exterior e consumo diurno.



PVT4

Painel solar para grandes proyectos

Código: EPVK40.

Especificações

Características Pie

Grado protección	C4
Material	ACERO S-275 JR – GALVANIZADO EN CALIENTE
Medidas	2800 x 2500 x 400 mm
Peso	280 kg
Separación pies	7,5 m

Características Vela

Grado inclinación	7°
Grado protección	C4
Material	ACERO S-275 JR – GALVANIZADO EN CALIENTE
Medidas	270 x 9550 x 135 mm
Peso	342 kg

Features / performance

Additional	Impermeabilização Orientada para grandes projectos Serviço de montagem Potência por quadrado aprox. 3kWp Pintura incluída Base, Pé e Vela

Normas

Normas	Europeu: Eurocódigo: 0, 1 e 3 Espanhol: CÓDIGO TÉCNICO DE LA EDIFICACION: DB-SE-SE, DB-SE-AE, DB-SE-A.

Prestações

Opcional	Grau de proteção C5

PVT
Painéis solares para autoconsumo instantâneo

CÓDIGO	MODELO	Descrição
EPVT10.	PVT2-INV	Dossel simples com telhado invertido
EPVT20.	PVT2	dossel simples
EPVK40.	PVT4	Dossel duplo para duas filas de carros frente a frente

As referências de painéis **PVT** incluem os seguintes componentes:

Módulos monocristalinos
Estrutura de painel tipo PVT2, PVT4
Inversor(es) FV

Data de criação: 25/11/2026 - CIRCUTOR, SAU reserva-se o direito de fazer alterações técnicas ou modificar o conteúdo/imagens deste documento sem aviso prévio, a fim de melhorar a sua fiabilidade, funcionalidade, desenho ou por outras razões.
Não aceita qualquer responsabilidade por quaisquer erros, inexactidões ou possível falta de informação neste documento.



PVT4

Painel solar para grandes proyectos

Código: EPVK40.

StringBox

CombinerBox

Sensores meio ambientais (radiação e temperatura e temperatura placas/ambiente)

Incluído o preço dos pés e a pintura RAL a pedido do cliente.
PORTES NÃO INCLUÍDOS

Data de criação: 25/11/2026 - CIRCUTOR, SAU reserva-se o direito de fazer alterações técnicas ou modificar o conteúdo/imagens deste documento sem aviso prévio, a fim de melhorar a sua fiabilidade, funcionalidade, desenho ou por outras razões.
Não aceita qualquer responsabilidade por quaisquer erros, inexactidões ou possível falta de informação neste documento.



PVT4

Painel solar para grandes proyectos

Código: EPVK40.

Dimensões

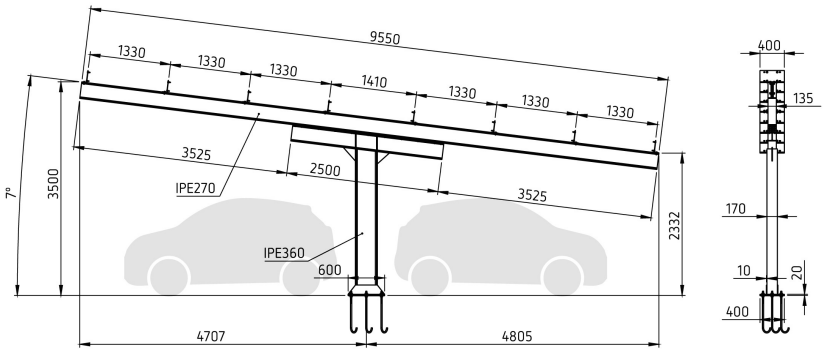

Data de criação: 25/11/2026 - CIRCUTOR, SAU reserva-se o direito de fazer alterações técnicas ou modificar o conteúdo/imagens deste documento sem aviso prévio, a fim de melhorar a sua fiabilidade, funcionalidade, desenho ou por outras razões.
Não aceita qualquer responsabilidade por quaisquer erros, inexactidões ou possível falta de informação neste documento.