

STM-S-24-485

STM-S-24-485

Código: E85SE1. **DESCATALOGADO**

> Protocolo: Modbus RTU
> Comunicações: RS-485
> Entradas digitais: 3
> Medida: 30 A
> Alimentação (Vac): 24 Vcc
> Fixação: Calha DIN

Descrição

STM-S é um analisador inteligente de até 24 canais. Concebido especificamente para a supervisão de strings fotovoltaicos, o **STM-S** permite obter o máximo rendimento do campo fotovoltaico graças à sua elevada precisão de medida. É um equipamento dotado de inteligência para efetuar cálculos de potência, comparação do rendimento dos strings, deteção de correntes inversas, gestão de alarmes, etc. O equipamento pode ser selecionado na configuração de 12 ou 24 canais.

As suas principais características são as seguintes:

- Entrada de tensão (1.500 V c.c.)
- Medida de corrente até 45 A (configuração de 12 canais) ou 30 A por canal (configuração de 24 canais)
- 1 entrada para Pt100
- 3 entradas digitais livres de tensão
- Módulo de comunicação Wireless LoRa

A sua compacidade, flexibilidade de instalação, inteligência e robustez fazem do **STM-S** o equipamento perfeito para supervisionar o correto funcionamento do campo fotovoltaico.

Aplicativo

Supervisão de strings fotovoltaicos em hortas solares e em instalações de autoconsumo

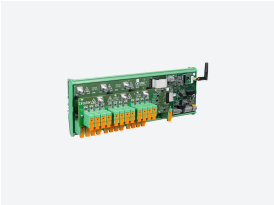

STM-S-24-485

Analisador para strings fotovoltaicos

Código: E85SE1.

Especificações

Alimentação em corrente contínua

Categoria da instalação	CAT II 1500 V
Consumo	3.6 W
Tensão nominal	24 V ±10%

Características mecânicas

Tamanho (mm) larg. x alt. x prof.	337.5 x 114 x 94.5 (mm)
Envolvente	Plástico V0 auto-extinguível
Fixação	Calha DIN
Peso (kg)	0,82

Características ambientais

Grau de proteção	IP 00
Humidade relativa (sem condensação)	5 ... 95 %
Instalação, lugar, posição.	3000 m
Temperatura de armazenamento	-25...+80 °C
Temperatura de trabalho	-25...+70 °C

Circuito de medição de corrente

Categoria da instalação	CAT II 1500 V
Consumo	1 Chanel: 1.0125 W
Impedância	0.5 mΩ
Margem de medição de corrente de fase	0.1 ... 30 A DC
Corrente mínima de medição	0.1 A

Circuito de medição de tensão

Categoria da instalação	CAT II 1500 V
Impedância de entrada	2400 kΩ
Margem de medição de tensão	-25 ... -1500 Vcc
Consumo máximo em entrada de tensão	0,625 mA
Tensão mínima de medição (Vstart)	-25 V

Entrada

Precisão	± 3°C
Gama	-30 ... 100°C
Resolução	±0,1 mA
Tipo	Pt100/1000

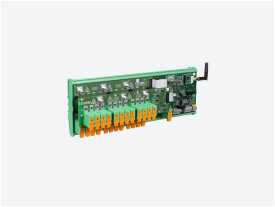

STM-S-24-485

Analisador para strings fotovoltaicos

Código: E85SE1.

Normas

Segurança Elétrica, Altitude máxima (m)	3000
Segurança elétrica, Categoria da instalação	Proteção contra choques elétricos: Duplo isolamento Classe II
Normas	EN 61000-6-2, EN 61000-6-4, EN 61010-1, EN 61010-2-30

Interface do utilizador

LED	4

Entradas digitais

Isolamento entre entrada e saída	Isolado opticamente
Quantidade	3
Tipo	Contacto livre de potencial
Corrente máxima em curto-circuito	3.2 mA
Tensão máxima em circuito aberto	24 V

A configuração mínima da solução STM é formada por um módulo STM-C e por um módulo STM-S

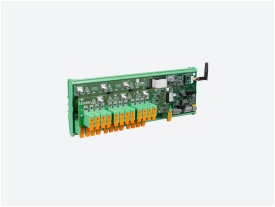

STM-S-24-485

Analisador para strings fotovoltaicos

Código: E85SE1.

Dimensões

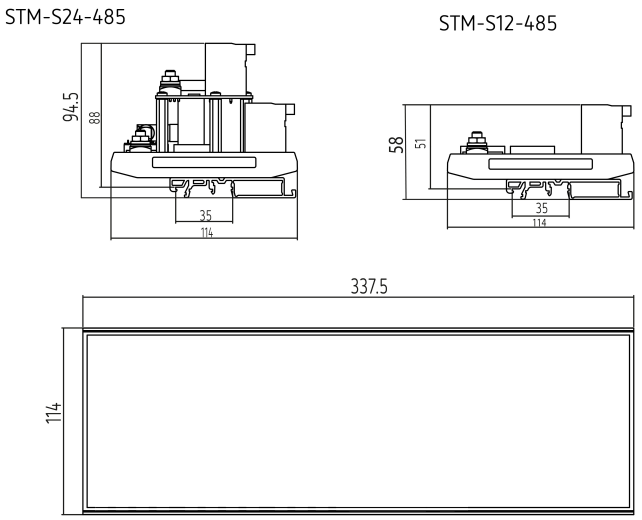

Conexões

