# STM-SP

STM-SP, Módulo para medição de corrente em positivo, 25 Acc,

Código: E82SP0. **DESCATALOGADO**

## Descrição

O **STM** é um analisador inteligente de até 32 canais. Criado especificamente para a supervisão de strings fotovoltaicos, o **STM** permite o máximo rendimento do campo fotovoltaico graças à sua elevada precisão de medição.
A solução é composta por diferentes módulos:
**STM-C**: Módulo dotado da inteligência para realizar cálculos de potência, comparação de rendimentos de strings, deteção de correntes inversas, etc.:
Além disso, incorpora:

- Entrada de tensão (1500 V c.c.)
- 4 entradas digitais livres de tensão
- 1 entrada analógica 0/4...20 mA
- 1 entrada para Pt100 ou Pt1000
- Módulo de comunicação Wireless LoRa

**STM-S**: Módulo de medição de correntes que incorpora 4 canais de medição até 42 A cada um. Podem conectar-se até 8 módulos **STM-S** para alcançar os 32 canais.
A sua modularidade, flexibilidade de instalação, inteligência e robustez fazem do STM o equipamento perfeito para supervisionar o correto funcionamento do campo fotovoltaico

## Aplicativo

Supervisão de strings fotovoltaicos em hortas solares e em instalações de autoconsumo

Data de criação: 31/08/2025 - CIRCUTOR, SAU reserva-se o direito de fazer alterações técnicas ou modificar o conteúdo/imagens deste documento sem aviso prévio, a fim de melhorar a sua fiabilidade, funcionalidade, desenho ou por outras razões.
Não aceita qualquer responsabilidade por quaisquer erros, inexactidões ou possível falta de informação neste documento.

# STM-SP

Analisador para strings fotovoltaicos

Código: E82SP0.

## Especificações

| Alimentação em corrente contínua | |
|---|---|
| Consumo | 20 mA / 5 Vcc |
| Tensão nominal | 5 Vcc ± 10 % (autoalimentado a partir de STM-C) |

| Características ambientais | |
|---|---|
| Humidade relativa (sem condensação) | 5 ... 95 % |
| Temperatura de trabalho | -20...+70 °C Constantes -20...+80 °C pico |

| Características mecânicas | |
|---|---|
| Fixação | Calha DIN |
| Peso (kg) | 0,164 |

| Circuito de medição de corrente | |
|---|---|
| Impedância | 2 mΩ |

| Normas | |
|---|---|
| Segurança elétrica, Categoria da instalação | Categoria II Proteção contra choque elétrico por isolamento duplo Classe II |

A configuração mínima da solução STM é formada por um módulo STM-C e por um módulo STM-S

Data de criação: 31/08/2025 - CIRCUTOR, SAU reserva-se o direito de fazer alterações técnicas ou modificar o conteúdo/imagens deste documento sem aviso prévio, a fim de melhorar a sua fiabilidade, funcionalidade, desenho ou por outras razões.
Não aceita qualquer responsabilidade por quaisquer erros, inexactidões ou possível falta de informação neste documento.

# STM-SP

Analisador para strings fotovoltaicos

Código: E82SP0.

## Dimensões

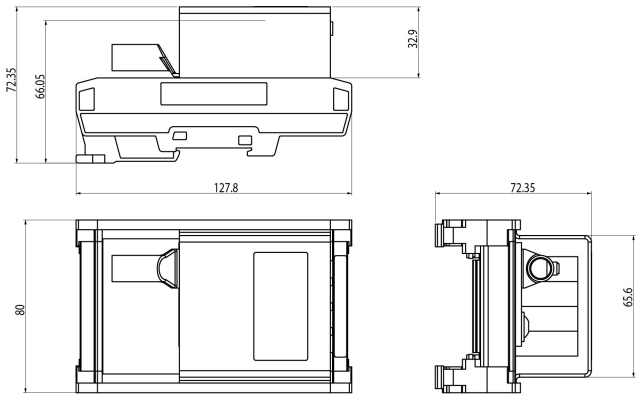


## Conexões

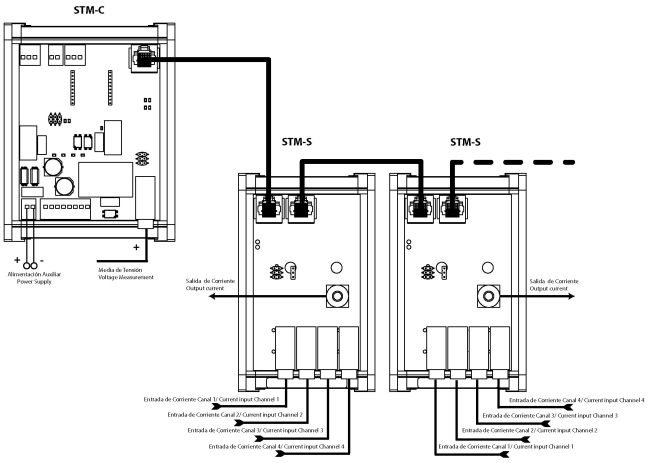


Data de criação: 31/08/2025 - CIRCUTOR, SAU reserva-se o direito de fazer alterações técnicas ou modificar o conteúdo/imagens deste documento sem aviso prévio, a fim de melhorar a sua fiabilidade, funcionalidade, desenho ou por outras razões.
Não aceita qualquer responsabilidade por quaisquer erros, inexactidões ou possível falta de informação neste documento.