

Kit line-TCPRS1/2xM-20I

Kit line-TCPRS1/2xM-20I, Centralizador de impulsos e contactos

Código: D90031.

> Protocolo: ModbusTCP | TCP | UDP
> Módulos: 9
> Comunicaçãos: Ethernet | Wi-Fi
> Entradas digitais: 40

Descrição

Equipamento centralizador de pulsações para poder gerir de forma integral os consumos de qualquer instalação, permitindo enviar os dados para um SCADA superior graças à gateway **line-TCPRS1** que incorpora as comunicações Wi-Fi e Ethernet.

Aplicativo

Gestão de consumos de:

- Centros comerciais
- Apartamentos
- Indústria
- Portos e Campismo

Data de criação: 23/11/2026 - CIRCUTOR, SAU reserva-se o direito de fazer alterações técnicas ou modificar o conteúdo/imagens deste documento sem aviso prévio, a fim de melhorar a sua fiabilidade, funcionalidade, desenho ou por outras razões.
Não aceita qualquer responsabilidade por quaisquer erros, inexactidões ou possível falta de informação neste documento.

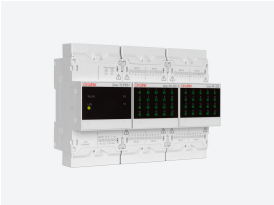

Kit line-TCPRS1/2xM-20I

Kits de centralizadores de impulsos

Código: D90031.

Especificações

Alimentação em corrente alternada

Categoria da instalação	CAT III 300V
Consumo	10,5 ... 14,5 VA
Frequência	50 ... 60 Hz
Tensão nominal	100 ... 264 V ~

Alimentação em corrente contínua

Categoria da instalação	CAT III 300V
Consumo	9 ... 9,5 W
Tensão nominal	100 ... 300 Vcc

Características mecânicas

Tamanho (mm) larg. x alt. x prof.	158 x 118 x 70 (mm)
Envolvente	Plástico autoextinguível V0
Fixação	Trilho DIN
Peso (kg)	0,792

Características ambientais

Grau de proteção	IP30, Frente: IP40
Humidade relativa (sem condensação)	5 ... 95%
Temperatura de armazenamento	-20 ... +70 °C
Temperatura de trabalho	-10 ... +50 °C

Rede de comunicação

Mecanismo de ligação	RJ-45
Tecnologia / Interface	Ethernet 10 /100 BT

Normas

Segurança Elétrica, Altitude máxima (m)	2000
Segurança elétrica, Categoria da instalação	CAT III 300V
Normas	UNE-EN 61010-1, UNE-EN 61000-6-2, UNE-EN 61000-6-4

Interface do utilizador

LED	49 LED

Entradas digitais

Isolamento entre entrada e saída	4,2 kVcc
Quantidade	40
Consumo (por entrada)	60 mA inputs OFF / 240 mA inputs ON

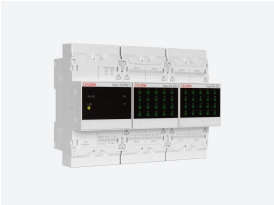

Kit line-TCPRS1/2xM-20I

Kits de centralizadores de impulsos

Código: D90031.

Tipo	opto-acoplado

Comunicação sem fios

Banda	2,4 GHZ.|IEEE 802.11 b: 20 dBm / IEEE 802.11 n: 14 dBm
Tecnologia / Tipo	Wi-Fi

Kit Line-TCPRS1/M
Centralizador de impulsos

CÓDIGO	MODELO
D90030.	Kit line-TCPRS1/M-20I
D90031.	Kit line-TCPRS1/2xM-20I

Data de criação: 23/11/2026 - CIRCUTOR, SAU reserva-se o direito de fazer alterações técnicas ou modificar o conteúdo/imagens deste documento sem aviso prévio, a fim de melhorar a sua fiabilidade, funcionalidade, desenho ou por outras razões.
Não aceita qualquer responsabilidade por quaisquer erros, inexactidões ou possível falta de informação neste documento.

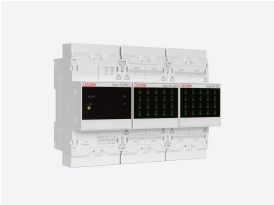

Kit line-TCPRS1/2xM-20I

Kits de centralizadores de impulsos

Código: D90031.

Dimensões

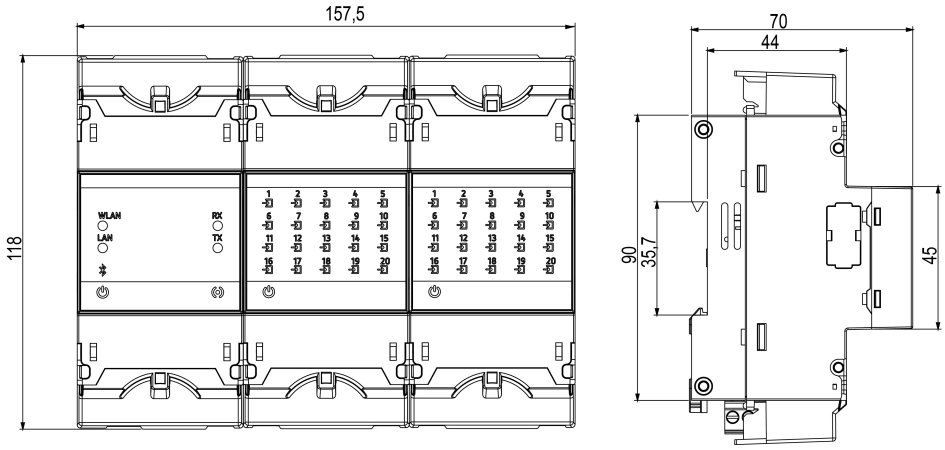

Data de criação: 23/11/2026 - CIRCUTOR, SAU reserva-se o direito de fazer alterações técnicas ou modificar o conteúdo/imagens deste documento sem aviso prévio, a fim de melhorar a sua fiabilidade, funcionalidade, desenho ou por outras razões.
Não aceita qualquer responsabilidade por quaisquer erros, inexactidões ou possível falta de informação neste documento.