

TCPRS1+PSDC

TCPRS1+PSDC, Conversor RS-485 / Ethernet / Wi-Fi

Código: D80011.

> Protocolo: TCP |UDP|Modbus TCP|HTTP (Web server)-REST

> Comunicaçãos: Ethernet, Wi-Fi

Descrição

Gateway de conversão de meios físicos, concebido para comunicar dispositivos Modbus RTU com redes Modbus TCP/IP. O seu design compacto para calha DIN (2 módulos) permite uma fácil instalação e adaptabilidade a vários ambientes. Cada gateway pode gerir até 32 dispositivos Modbus RTU, ligados localmente através da porta RS-485. As caraterísticas incluem:

- Comunicação Ethernet e Wi-Fi para Modbus TCP/IP.
- Comunicação RS-485 serial para Modbus RTU.
- Servidor web integrado, com interface intuitiva e fácil de usar para configurações avançadas via Wi-Fi.
- Compatível com o aplicativo MyConfig, para configuração rápida e fácil.

Aplicativo

Devido à sua capacidade de conversão direta entre Modbus RTU e Modbus TCP/IP, as gateways são ideais para projetos que integrem equipamentos com comunicações RS-485 que necessitem de ser monitorizados ou controlados através de redes Ethernet ou Wi-Fi. Algumas aplicações típicas são:

- Automatização de infraestruturas de abastecimento através da integração de PLC ou BMS.
- Monitorização e controlo de dispositivos Modbus RTU a partir de plataformas em nuvem ou sistemas de supervisão centralizados.
- Modernização de instalações existentes, adicionando conetividade TCP/IP sem modificar a cablagem RS-485.



TCPRS1+PSDC

Conversor RS-485 para Ethernet / Wi-Fi

Código: D80011.

Especificações

Alimentação em corrente contínua

Categoria da instalação	CAT III 50V
Consumo	2 ... 2,5 W
Tensão nominal	10 ... 36 Vcc

Características mecânicas

Tamanho (mm) larg. x alt. x prof.	35 x 109.45 x 70 (mm)
Envolvente	Plástico autoextinguível V0
Fixação	Trilho DIN
Peso (kg)	0,192

Características ambientais

Grau de proteção	IP30, Front: IP40|IK08
Humidade relativa (sem condensação)	5 ... 95%
Temperatura de armazenamento	-20 ... +70 °C
Temperatura de trabalho	-20 ... +60 °C

Rede de comunicação

Protocolo	TCP|UDP|Modbus TCP/IP|HTTPS (Servidor Web)-REST
Tecnologia / Interface	Ethernet

Normas

Segurança Elétrica, Altitude máxima (m)	2000
Normas	EN 62368-1:2020/A11:2020/ AC:2020-05, ETSI EN 301 489-1 V2.2.3, ETSI EN 301 489-17 V3.2.6, ETSI EN 300 328 V2.2.2, UNE-EN IEC 62311, UNE-EN 60068-2-78, UNE-EN 60068-2-1, UNE-EN 60068-2-2, UNE-EN 61010-1, UNE-EN 61000-4-2, UNE-EN 61000-4-4, UNE-EN 61000-4-5, UNE-EN 61000-4-6, UNE-EN 61000-4-8, UNE-EN 61000-4-20, UNE-EN 55016-2-1.

Interface do utilizador

LED	6 LED

Comunicação em série

Tecnologia / Tipo	RS-485

Comunicação sem fios

Tecnologia / Tipo	Wi-Fi

Data de criação: 25/11/2026 - CIRCUTOR, SAU reserva-se o direito de fazer alterações técnicas ou modificar o conteúdo/imagens deste documento sem aviso prévio, a fim de melhorar a sua fiabilidade, funcionalidade, desenho ou por outras razões.
Não aceita qualquer responsabilidade por quaisquer erros, inexactidões ou possível falta de informação neste documento.



TCPRS1+PSDC

Conversor RS-485 para Ethernet / Wi-Fi

Código: D80011.

Conversor RS-485 / Ethernet / Wi-Fi

CÓDIGO	MODELO	Comunicaçãos	Protocolo
Ethernet			
D80010.	TCPRS1+	RS-485, Ethernet, Wi-Fi	TCP/IP | UDP | Modbus TCP/IP | HTTP (Web server)
D80011.	TCPRS1+PSDC	RS-485, Ethernet, Wi-Fi	TCP |UDP|Modbus TCP|HTTP (Web server)-REST



TCPRS1+PSDC

Conversor RS-485 para Ethernet / Wi-Fi

Código: D80011.

Dimensões

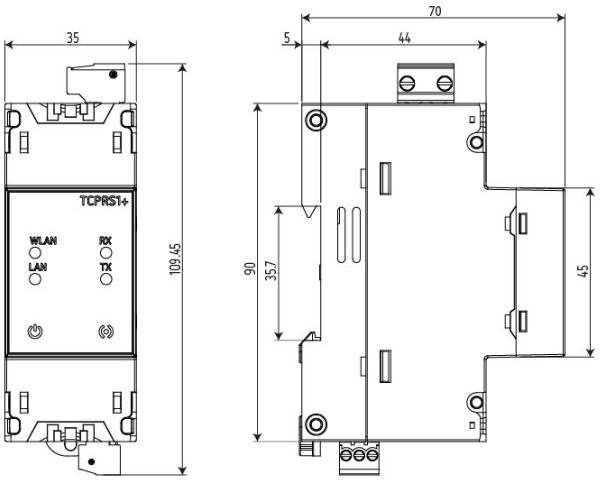

Conexões

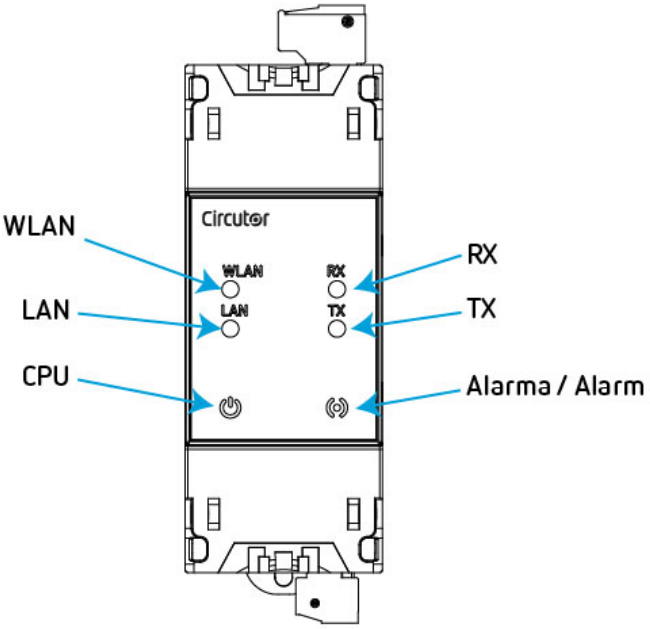

Data de criação: 25/11/2026 - CIRCUTOR, SAU reserva-se o direito de fazer alterações técnicas ou modificar o conteúdo/imagens deste documento sem aviso prévio, a fim de melhorar a sua fiabilidade, funcionalidade, desenho ou por outras razões.
Não aceita qualquer responsabilidade por quaisquer erros, inexactidões ou possível falta de informação neste documento.