

eNext M-C1

eNext M-C1, Caixa doméstica de recarga

Código: V27010. **DESCATALOGADO**

> Comunicações: Sem fio (WPAN)
> Saída: 230 Vca - 32 A - 7,4 kW
> Tipo conector: Cabo Tipo 1
> Tipo rede: Monofásico
> Nº tomadas: 1

Especificações

Alimentação em corrente alternada

Corrente de entrada	32A
Frequência	50 ... 60 Hz
Tipo de rede	1F + N + PE
Tensão nominal	230 V ~ (± 10 %)

Características elétricas

Cabo: tipo de conector	Cabo Tipo 1
I máx. de saída (A)	32
Modo de carregamento	Modo 3 (conforme IEC 61851-1)
Nº de tomas	1
Potência máx. de saída (kW)	7,4
Tensão	230 V ~ (± 10 %)

Características mecânicas

Tamanho (mm) larg. x alt. x prof.	335 x 315 x 179.7 (mm)
Envolvente	Self-extinguishing ABS / PC
Fixação	Vertical, 3 pontos para montagem na parede
Peso (kg)	4,928

Características ambientais

Grau de proteção	IP 54 / IK10
Humidade relativa (sem condensação)	5 ... 95 %
Temperatura de armazenamento	-40 ... +60 °C
Temperatura de trabalho	-5 ... +45 °C

Interface do utilizador

LED	Indicação luminosa de estado de carga RGB

Normas

Normas	IEC 61851-1, IEC 62196-1, IEC 62196-2, 2014/35/UE, LVD;2014/30/UE

Prestações

Aquecedor climatizador	-30 ... +45 °C (Opcional)



eNext M-C1

Equipamento de carregamento de veículos elétricos

Código: V27010.

Opcional	Deteção de fugas (é necessário MCB/RCBO com bobina de disparo para abrir o circuito) RCBO: RCD Tipo A (S) + MCB (S) - inclui bobina de disparo MCB (Curva C)- inclui bobina de disparo Protetor de sobretensão transitória IEC 61643-1 (Classe I)

Saída 1

Corrente máxima	32 A
Potência máxima	7,4 kW
Intervalo de tensão	230 Vca
Tipo de conector	Cabo Tipo 1
Tipo de rede	Monofásica (CA)

Comunicação sem fios

Tecnologia / Tipo	Tecnologia sem fios de curto alcance

Data de criação: 23/11/2026 - CIRCUTOR, SAU reserva-se o direito de fazer alterações técnicas ou modificar o conteúdo/imagens deste documento sem aviso prévio, a fim de melhorar a sua fiabilidade, funcionalidade, desenho ou por outras razões.
Não aceita qualquer responsabilidade por quaisquer erros, inexactidões ou possível falta de informação neste documento.



eNext M-C1

Equipamento de carregamento de veículos elétricos

Código: V27010.

Dimensões

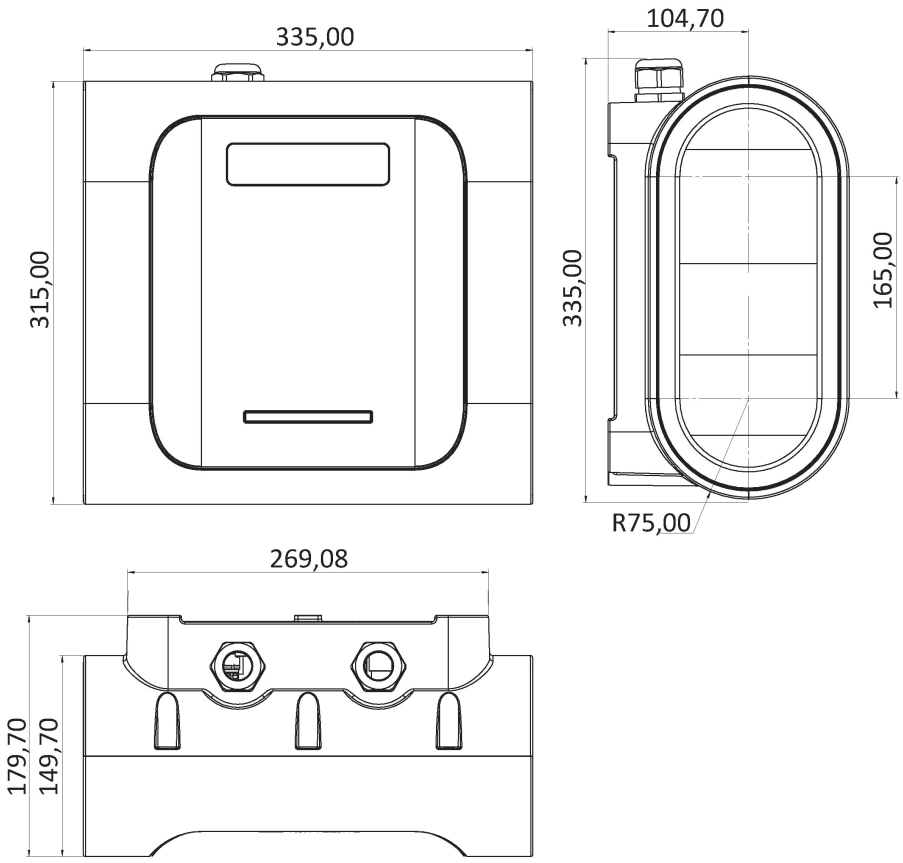

Data de criação: 23/11/2026 - CIRCUTOR, SAU reserva-se o direito de fazer alterações técnicas ou modificar o conteúdo/imagens deste documento sem aviso prévio, a fim de melhorar a sua fiabilidade, funcionalidade, desenho ou por outras razões.
Não aceita qualquer responsabilidade por quaisquer erros, inexactidões ou possível falta de informação neste documento.