

eNext ELITE M-S2

eNext ELITE M-S2, Caixa de recarga

Código: V26240. **DESCATALOGADO**

> Contador: MID
> Comunicações: Ethernet | WiFi
> Saída: 230 Vac- 32 A - 7,4 kW
> Tipo conector: Base Tipo 2
> Tipo rede: Monofásico
> Nº tomadas: 1
> Protecção diferencial: 6 mAcc

Especificações

Alimentação em corrente alternada

Corrente de entrada	32A
Frequência	50 ... 60 Hz
Tipo de rede	1F + N + PE
Tensão nominal	230 V ~ (± 10 %)

Características elétricas

Cabo: tipo de conector	Base Tipo 2
I máx. de saída (A)	32
Modo de carregamento	Modo 3 (de acordo com IEC 61851-1)
Nº de tomas	1
Potência máx. de saída (kW)	7,4
Tensão	230 V ~ (± 10 %)

Características mecânicas

Tamanho (mm) larg. x alt. x prof.	335 x 315 x 179.7 (mm)
Envolvente	Self-extinguishing ABS / PC
Fixação	Vertical, 3 points for wall mounting
Peso (kg)	4

Características ambientais

Grau de proteção	IP 54 / IK10
Humidade relativa (sem condensação)	5 ... 95 %
Temperatura de armazenamento	-40 ... +60 °C
Temperatura de trabalho	-5 ... +45 °C

Rede de comunicação

Protocolo	OCPP 1.6J
Tecnologia / Interface	Ethernet 10/100 Base TX (TCP/IP)

Interface do utilizador

LED	Indicação luminosa de estado de carga RGB

Data de criação: 23/11/2026 - CIRCUTOR, SAU reserva-se o direito de fazer alterações técnicas ou modificar o conteúdo/imagens deste documento sem aviso prévio, a fim de melhorar a sua fiabilidade, funcionalidade, desenho ou por outras razões.
Não aceita qualquer responsabilidade por quaisquer erros, inexactidões ou possível falta de informação neste documento.



eNext ELITE M-S2

Equipamento de carregamento de veículos elétricos

Código: V26240.

Normas

Normas	IEC 61851-1, IEC 61851-21-2, IEC 62196-1, IEC 62196-2, 2014/35/UE, LVD 2014/30/UE, CEM, ISO 14443A/B (RFID), CE/RED (modem 4G)

Prestações

Aquecedor climatizador	-30 ... +45 °C (Optional)

Comunicação sem fios

Banda	2,4 GHz
Tecnologia / Tipo	Wi-FI

Data de criação: 23/11/2026 - CIRCUTOR, SAU reserva-se o direito de fazer alterações técnicas ou modificar o conteúdo/imagens deste documento sem aviso prévio, a fim de melhorar a sua fiabilidade, funcionalidade, desenho ou por outras razões.
Não aceita qualquer responsabilidade por quaisquer erros, inexactidões ou possível falta de informação neste documento.



eNext ELITE M-S2

Equipamento de carregamento de veículos elétricos

Código: V26240.

Dimensões

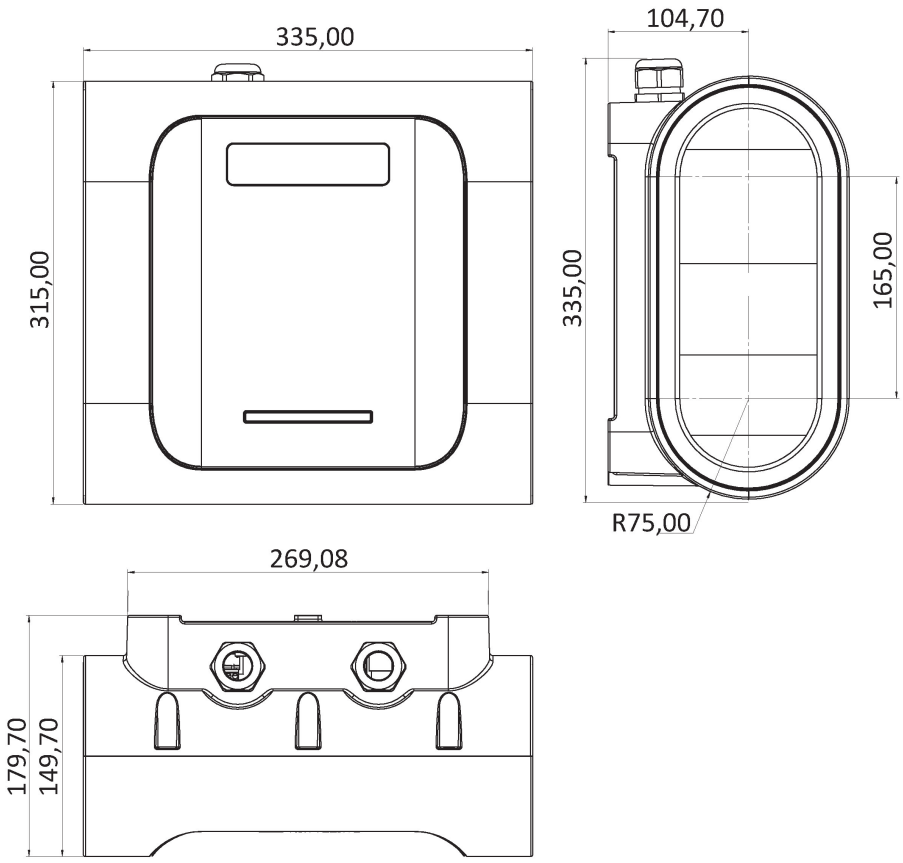

Data de criação: 23/11/2026 - CIRCUTOR, SAU reserva-se o direito de fazer alterações técnicas ou modificar o conteúdo/imagens deste documento sem aviso prévio, a fim de melhorar a sua fiabilidade, funcionalidade, desenho ou por outras razões.
Não aceita qualquer responsabilidade por quaisquer erros, inexactidões ou possível falta de informação neste documento.