

Kit eHome Solar T2C32 SC

eHome Solar T2C32 SC, Caixa doméstica de recarga

Código: V254K1. **CONSULTAR DISPONIBILIDAD**

> Comunicações: RS-485
> Saída: 230 Vac - 32 A - 7,4 kW
> Corrente entrada: 32 A
> Tipo conector: Cabo Tipo 2
> Tipo rede: Monofásico
> Modo carga: 3
> Nº tomadas: 1

Especificações

Alimentação em corrente alternada

Corrente de entrada	32A
Frequência	50 / 60 Hz
Tipo de rede	1F + N + PE
Tensão nominal	230 V ~ (± 10 %)

Características elétricas

Cabo: tipo de conector	Cabo Tipo 2
I máx. de saída (A)	32
Modo de carregamento	Modo 3
Nº de tomas	1
Potência máx. de saída (kW)	7,4
Tensão	230 V ~ (± 10 %)

Características mecânicas

Tamanho (mm) larg. x alt. x prof.	180 x 315 x 115 (mm)
Envolvente	Plástico ABS-PCV0 auto-extinguível
Fixação	Mural, ancoragem de parede de 3 pontos
Peso (kg)	4

Características ambientais

Grau de proteção	IP 54 / IK 10 (IK 08 farol)
Humidade relativa (sem condensação)	5 ... 95%
Temperatura de trabalho	-30°C ... +50°C

Features / performance

Additional	Gestor inteligente de recarga solar (**Genion One**)

Interface do utilizador

LED	Indicador do estado do equipamento

Normas

Normas	IEC 61851-1, IEC 61851-21-2, IEC 62196-1, IEC 62196-2, Directiva 2014/35/UE,

Data de criação: 23/11/2026 - CIRCUTOR, SAU reserva-se o direito de fazer alterações técnicas ou modificar o conteúdo/imagens deste documento sem aviso prévio, a fim de melhorar a sua fiabilidade, funcionalidade, desenho ou por outras razões.
Não aceita qualquer responsabilidade por quaisquer erros, inexactidões ou possível falta de informação neste documento.



Kit eHome Solar T2C32 SC

Caixa de recarga doméstica com gestão fotovoltaica

Código: V254K1.

	LVD; 2014/30/UE, EMC

Prestações

Componentes	Proteção contra sobreaquecimento

Comunicação em série

Tecnologia / Tipo	RS-485



Kit eHome Solar T2C32 SC

Caixa de recarga doméstica com gestão fotovoltaica

Código: V254K1.

Dimensões

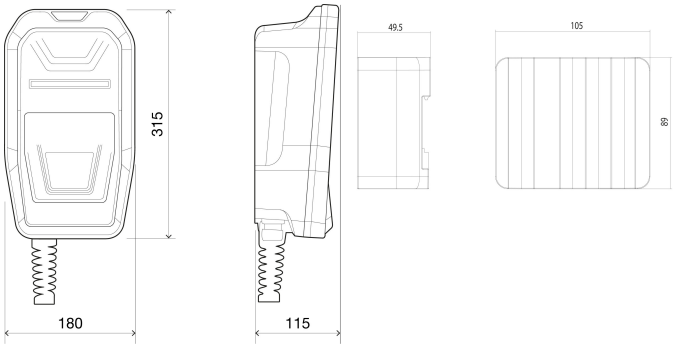

Conexões



Data de criação: 23/11/2026 - CIRCUTOR, SAU reserva-se o direito de fazer alterações técnicas ou modificar o conteúdo/imagens deste documento sem aviso prévio, a fim de melhorar a sua fiabilidade, funcionalidade, desenho ou por outras razões.
Não aceita qualquer responsabilidade por quaisquer erros, inexactidões ou possível falta de informação neste documento.