

CHV-T 400/3,3

CHV-T 400/3,3, Condensador trifásico de Média tensão

Código: R8K400000330E

> BIL (kV): 20/60
> Medida: Trifásico
> freqüência (Hz): 50
> Q (kvar): 400
> Un (V): 3300

Especificações

Isoladores

Material	Porcelana
Nível de isolamento	20/60 kV
Nível de poluição	16 mm / kV

Características elétricas

Perdas (W)	≤ 0,15 W / kvar
Pôtencia	400 kvar
Resistência de descarga	Localização: Interior Tempo de descarga: ≤ 10 minutos Tensão residual: ≤ 75 V
Sobretensão	1.1 A 12 h em 24 horas 1,15 A 30 min. em 24 horas 1.2 A 5 min. em 24 horas 1,30 1 min. em 24 horas
Tensão	3300 V

Características mecânicas

Tamanho (mm) larg. x alt. x prof.	350 x 892 x 175 (mm)
Material	Dieléctrico: película de polipropileno em bruto Eléctrodo: Folha de alumínio cortado a laser Óleo de impregnação: SAS-40E ou M/DBT (sem PCB)
Envolvente	Aço inox pintado RAL 7035. Tem 2 asas para o fixar à armação e evitar tensões mecânicas nos terminais de porcelana.
Fixação	Horizontal ou vertical
Peso (kg)	58,3

Características ambientais

Instalação, lugar, posição.	Interior / Exterior
Temperatura de trabalho	Categoria C (de acordo com IEC 60871-1) Média diária: 40 °C Média anual: 30 °C Máximo: 50 °C

Normas

Normas	IEC 60871-1, IEC 60871-9

CHV-T

CÓDIGO	MODELO	Q (kvar)	Un (V)	BIL (kV)	larg.x alt. x prof.	Peso (kg)
BIL 20/60 kV (50 Hz) - 3,3 kV						



CHV-T 400/3,3

Condensador trifásico (uso exterior e interior)

Código: R8K400000330E

CÓDIGO	MODELO	Q (kvar)	Un (V)	BIL (kV)	larg.x alt. x prof.	Peso (kg)
R8K0500003305	CHV-T 50/3,3	50	3300	20/60	350 x 422 x 160	18,8
R8K0750003305	CHV-T 75/3,3	75	3300	20/60	350 x 472 x 160	22,4
R8K100000330E	CHV-T 100/3,3	100	3300	20/60	350 x 472 x 160	22,8
R8K150000330E	CHV-T 150/3,3	150	3300	20/60	350 x 572 x 160	30
R8K200000330E	CHV-T 200/3,3	200	3300	20/60	350 x 632 x 160	34,4
R8K250000330E	CHV-T 250/3,3	250	3300	20/60	350 x 802 x 160	45,7
R8K300000330E	CHV-T 300/3,3	300	3300	20/60	350 x 802 x 160	46,7
R8K333000330E	CHV-T 333/3,3	333	3300	20/60	350 x 862 x 175	55,6
R8K400000330E	CHV-T 400/3,3	400	3300	20/60	350 x 892 x 175	58,3
BIL 20/60 kV (50 Hz) - 6,6 kV						
R8K0500006605	CHV-T 50/6,6	50	6600	20/60	350 x 422 x 160	19,2
R8K0750006605	CHV-T 75/6,6	75	6600	20/60	350 x 472 x 160	22,6
R8K1000006605	CHV-T 100/6,6	100	6600	20/60	350 x 472 x 160	23
R8K1500006605	CHV-T 150/6,6	150	6600	20/60	350 x 572 x 160	30,2
R8K200000660E	CHV-T 200/6,6	200	6600	20/60	350 x 632 x 160	38,3
R8K250000660E	CHV-T 250/6,6	250	6600	20/60	350 x 802 x 160	45,9
R8K300000660E	CHV-T 300/6,6	300	6600	20/60	350 x 802 x 160	46,9
R8K333000660E	CHV-T 333/6,6	333	6600	20/60	350 x 862 x 175	55,9
R8K400000660E	CHV-T 400/6,6	400	6600	20/60	350 x 892 x 175	58,6
R8K500000660E	CHV-T 500/6,6	500	6600	20/60	350 x 1032 x 175	69,7
R8K600000660E	CHV-T 600/6,6	600	6600	20/60	350 x 1182 x 175	81,2
R8K750000660E	CHV-T 750/6,6	750	6600	20/60	350 x 1252 x 200	97,6
BIL 28/75 kV (50 Hz) - 11 kV						
R8L0500011005	CHV-T 50/11	50	11000	28/75	350 x 422 x 160	19,3
R8L0750011005	CHV-T 75/11	75	11000	28/75	350 x 472 x 160	22,7
R8L1000011005	CHV-T 100/11	100	11000	28/75	350 x 472 x 160	23
R8L1500011005	CHV-T 150/11	150	11000	28/75	350 x 572 x 160	30,1
R8L2000011005	CHV-T 200/11	200	11000	28/75	350 x 632 x 160	34,4
R8L2500011005	CHV-T 250/11	250	11000	28/75	350 x 802 x 160	45,7
R8L3000011005	CHV-T 300/11	300	11000	28/75	350 x 802 x 160	46,5
R8L3330011005	CHV-T 333/11	333	11000	28/75	350 x 862 x 175	53
R8L600001100E	CHV-T 600/11	600	11000	28/75	350 x 1182 x 175	80,7
R8L750001100E	CHV-T 750/11	750	11000	28/75	350 x 1252 x 200	92,1

Data de criação: 29/11/2026 - CIRCUTOR, SAU reserva-se o direito de fazer alterações técnicas ou modificar o conteúdo/imagens deste documento sem aviso prévio, a fim de melhorar a sua fiabilidade, funcionalidade, desenho ou por outras razões.
Não aceita qualquer responsabilidade por quaisquer erros, inexactidões ou possível falta de informação neste documento.



CHV-T 400/3,3

Condensador trifásico (uso exterior e interior)

Código: R8K400000330E

Dimensões

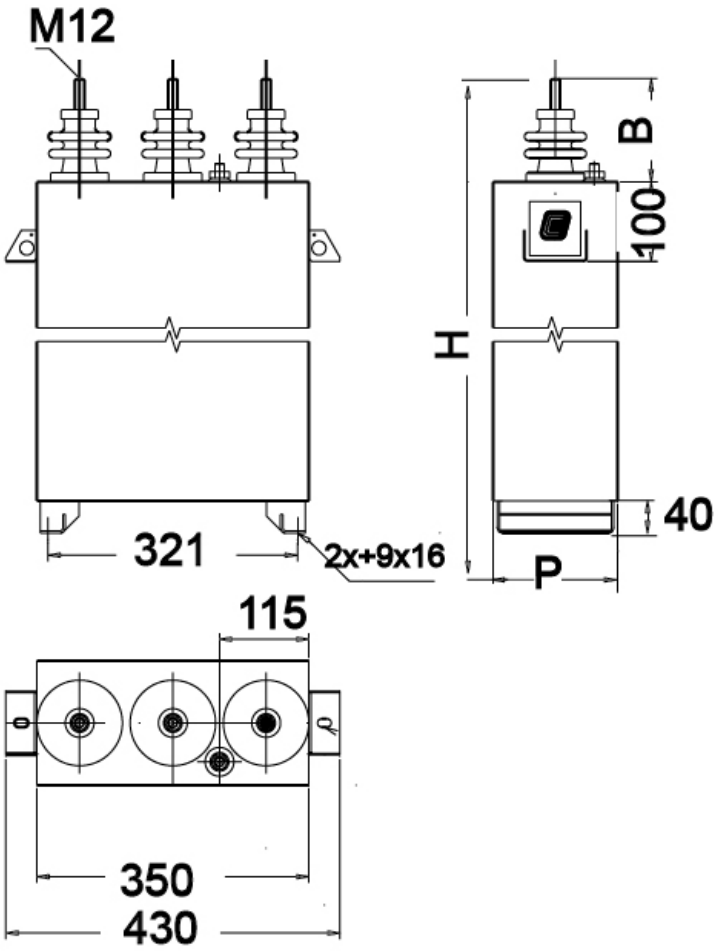

Data de criação: 29/11/2026 - CIRCUTOR, SAU reserva-se o direito de fazer alterações técnicas ou modificar o conteúdo/imagens deste documento sem aviso prévio, a fim de melhorar a sua fiabilidade, funcionalidade, desenho ou por outras razões.
Não aceita qualquer responsabilidade por quaisquer erros, inexactidões ou possível falta de informação neste documento.