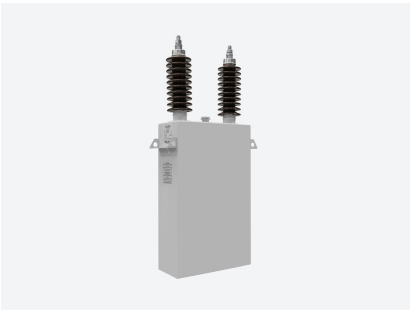

CHV-M 250/19,05

CHV-M 250/19,05, Condensador monofásico de Média tensão

Código: R8E2500019055

> BIL (kV): 70/170
> Medida: Monofásico
> freqüência (Hz): 50
> Q (kvar): 250
> Un (V): 19050

Especificações

Isoladores

Material	Porcelana
Nível de isolamento	70/170 kV
Nível de poluição	16 mm / kV

Características elétricas

Perdas (W)	≤ 0,15 W / kvar
Pôtencia	250 kvar
Resistência de descarga	Localização: Interior Tempo de descarga: ≤ 10 minutos Tensão residual: ≤ 75 V
Sobretensão	1.1 A 12 h em 24 horas 1,15 A 30 min. em 24 horas 1.2 A 5 min. em 24 horas 1,30 1 min. em 24 horas
Tensão	19050 V

Características mecânicas

Tamanho (mm) larg. x alt. x prof.	350 x 964 x 175 (mm)
Material	Dieléctrico: película de polipropileno em bruto Eléctrodo: Folha de alumínio cortado a laser Óleo de impregnação: SAS-40E ou M/DBT (sem PCB)
Envolvente	Aço inox pintado RAL 7035. Tem 2 asas para o fixar à armação e evitar tensões mecânicas nos terminais de porcelana.
Fixação	Horizontal ou vertical
Peso (kg)	50,8

Características ambientais

Instalação, lugar, posição.	Interior / Exterior
Temperatura de trabalho	Categoria C (de acordo com IEC 60871-1) Média diária: 40 °C Média anual: 30 °C Máximo: 50 °C

Normas

Normas	IEC 60871-1, IEC 60871-9

CHV-M

CÓDIGO	MODELO	Q (kvar)	Un (V)	BIL (kV)	larg.x alt. x prof.	Peso (kg)
BIL 20/60 kV (50 Hz) - 3,81 kV						

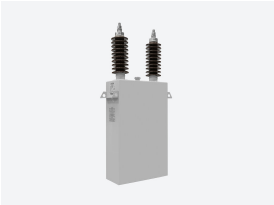

CHV-M 250/19,05

Condensador monofásico (uso exterior e interior)

Código: R8E2500019055

CÓDIGO	MODELO	Q (kvar)	Un (V)	BIL (kV)	larg.x alt. x prof.	Peso (kg)
R8A0500003815	CHV-M 50/3,81	50	3810	20/60	350 x 487 x 160	18,2
R8A075000381E	CHV-M 75/3,81	75	3810	20/60	350 x 487 x 160	18,5
R8A100000381E	CHV-M 100/3,81	100	3810	20/60	350 x 537 x 160	21,9
R8A150000381E	CHV-M 150/3,81	150	3810	20/60	350 x 637 x 160	29,1
R8A167000381E	CHV-M 167/3,81	167	3810	20/60	350 x 637 x 160	29,3
R8A200000381E	CHV-M 200/3,81	200	3810	20/60	350 x 697 x 160	33,5
R8A250000381E	CHV-M 250/3,81	250	3810	20/60	350 x 867 x 160	44,8
R8A300000381E	CHV-M 300/3,81	300	3810	20/60	350 x 867 x 160	45,8
R8A333000381E	CHV-M 333/3,81	333	3810	20/60	350 x 957 x 160	52,3
R8A500000381E	CHV-M 500/3,81	500	3810	20/60	350 x 1097 x 175	68,3
BIL 28/75 kV (50 Hz) - 6,35 kV						
R8B0500006355	CHV-M 50/6,35	50	3810	20/60	350 x 487 x 160	17,9
R8B0750006355	CHV-M 75/6,35	75	3810	20/60	350 x 537 x 160	21,8
R8B1000006355	CHV-M 100/6,35	100	6350	28/75	350 x 537 x 160	21,8
R8B150000635E	CHV-M 150/6,35	150	6350	28/75	350 x 637 x 160	28,6
R8B167000635E	CHV-M 167/6,35	167	6350	28/75	350 x 637 x 160	29,1
R8B250000635E	CHV-M 250/6,35	250	6350	28/75	350 x 757 x 160	37,8
R8B300000635E	CHV-M 300/6,35	300	6350	28/75	350 x 867 x 160	45,3
R8B333000635E	CHV-M 333/6,35	333	6350	28/75	350 x 857 x 175	49,4
R8B400000635E	CHV-M 400/6,35	400	6350	28/75	350 x 927 x 175	54,5
R8B500000635E	CHV-M 500/6,35	500	6350	28/75	350 x 1067 x 175	65,6
R8B600000635E	CHV-M 600/6,35	600	6350	28/75	350 x 1247 x 175	79,2
R8B750000635E	CHV-M 750/6,35	750	6350	28/75	350 x 1217 x 200	90,4
BIL 38/95 kV (50 Hz) - 9,53 kV						
R8C0500009535	CHV-M 50/9,53	50	9530	38/95	350 x 530 x 160	19,5
R8C0750009535	CHV-M 75/9,53	75	9530	38/95	350 x 530 x 160	20,2
R8C1000009535	CHV-M 100/9,53	100	9530	38/95	350 x 580 x 160	23,6
R8C1500009535	CHV-M 150/9,53	150	9530	38/95	350 x 680 x 160	31
R8C2500009535	CHV-M 250/9,53	250	9530	38/95	350 x 910 x 160	46,9
R8C300000953E	CHV-M 300/9,53	300	9530	38/95	350 x 910 x 160	48
R8C333000953E	CHV-M 333/9,53	333	9530	38/95	350 x 1000 x 160	54,7
R8C400000953E	CHV-M 400/9,53	400	9530	38/95	350 x 1000 x 175	59,7
R8C500000953E	CHV-M 500/9,53	500	9530	38/95	350 x 1140 x 175	71
R8C600000953E	CHV-M 600/9,53	600	9530	38/95	350 x 1290 x 175	83,1
R8C750000953E	CHV-M 750/9,53	750	9530	38/95	350 x 1257 x 200	90,4
BIL 50/125 kV (50 Hz) - 12,7 kV						
R8D0500012705	CHV-M 50/12,7	50	12700	50/125	350 x 615 x 160	19,7
R8D0750012705	CHV-M 75/12,7	75	12700	50/125	350 x 665 x 160	23,4
R8D1000012705	CHV-M 100/12,7	100	12700	50/125	350 x 715 x 160	26,8

Data de criação: 29/11/2026 - CIRCUTOR, SAU reserva-se o direito de fazer alterações técnicas ou modificar o conteúdo/imagens deste documento sem aviso prévio, a fim de melhorar a sua fiabilidade, funcionalidade, desenho ou por outras razões.
Não aceita qualquer responsabilidade por quaisquer erros, inexactidões ou possível falta de informação neste documento.

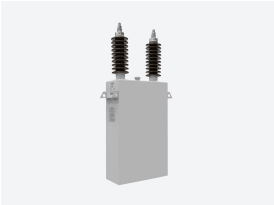

CHV-M 250/19,05

Condensador monofásico (uso exterior e interior)

Código: R8E2500019055

CÓDIGO	MODELO	Q (kvar)	Un (V)	BIL (kV)	larg.x alt. x prof.	Peso (kg)
R8D1500012705	CHV-M 150/12,7	150	12700	50/125	350 x 765 x 160	31,2
R8D1670012705	CHV-M 167/12,7	167	12700	50/125	350 x 825 x 160	35,1
R8D2500012705	CHV-M 250/12,7	250	12700	50/125	350 x 995 x 160	47
R8D3000012705	CHV-M 300/12,7	300	12700	50/125	350 x 995 x 160	48,1
R8D3330012705	CHV-M 333/12,7	333	12700	50/125	350 x 1055 x 175	56,9
R8D4000012705	CHV-M 400/12,7	400	12700	50/125	350 x 1085 x 175	59,6
R8D600001270E	CHV-M 600/12,7	600	12700	50/125	350 x 1375 x 175	83
R8D750001270E	CHV-M 750/12,7	750	12700	50/125	350 x 1405 x 200	98,8
BIL 70/170 kV (50 Hz) - 19,05 kV						
R8E0500019055	CHV-M 50/19,05	50	19050	70/170	350 x 644 x 160	23,3
R8E0750019055	CHV-M 75/19,05	75	19050	70/170	350 x 644 x 160	23,6
R8E1500019055	CHV-M 150/19,05	150	19050	70/170	350 x 804 x 160	35
R8E1670019055	CHV-M 167/19,05	167	19050	70/170	350 x 804 x 160	35,3
R8E2000019055	CHV-M 200/19,05	200	19050	70/170	350 x 864 x 160	39,4
R8E2500019055	CHV-M 250/19,05	250	19050	70/170	350 x 964 x 175	50,8
R8E3000019055	CHV-M 300/19,05	300	19050	70/170	350 x 1034 x 175	56,5
R8E3330019055	CHV-M 333/19,05	333	19050	70/170	350 x 1034 x 175	57,1
R8E4000019055	CHV-M 400/19,05	400	19050	70/170	350 x 1134 x 175	64,4
R8E5000019055	CHV-M 500/19,05	500	19050	70/170	350 x 1244 x 175	73,7
R8E6000019055	CHV-M 600/19,05	600	19050	70/170	350 x 1264 x 200	84,1
R8E7500019055	CHV-M 750/19,05	750	19050	70/170	350 x 1454 x 200	104,2

Data de criação: 29/11/2026 - CIRCUTOR, SAU reserva-se o direito de fazer alterações técnicas ou modificar o conteúdo/imagens deste documento sem aviso prévio, a fim de melhorar a sua fiabilidade, funcionalidade, desenho ou por outras razões.
Não aceita qualquer responsabilidade por quaisquer erros, inexactidões ou possível falta de informação neste documento.

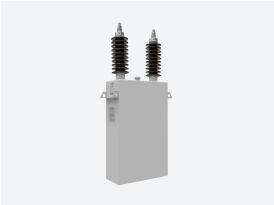

CHV-M 250/19,05

Condensador monofásico (uso exterior e interior)

Código: R8E2500019055

Dimensões

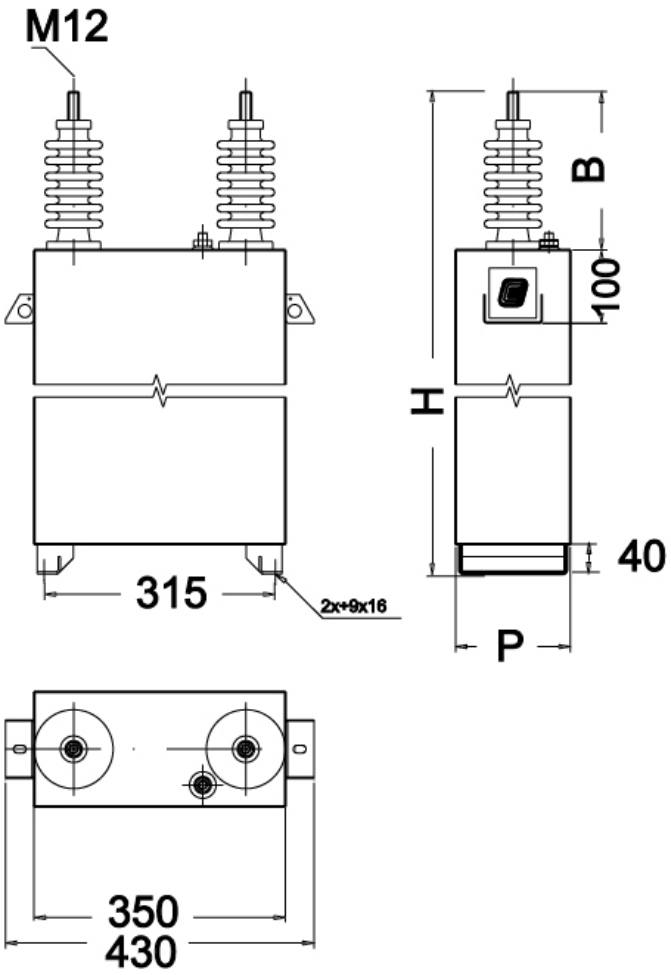

Data de criação: 29/11/2026 - CIRCUTOR, SAU reserva-se o direito de fazer alterações técnicas ou modificar o conteúdo/imagens deste documento sem aviso prévio, a fim de melhorar a sua fiabilidade, funcionalidade, desenho ou por outras razões.
Não aceita qualquer responsabilidade por quaisquer erros, inexactidões ou possível falta de informação neste documento.