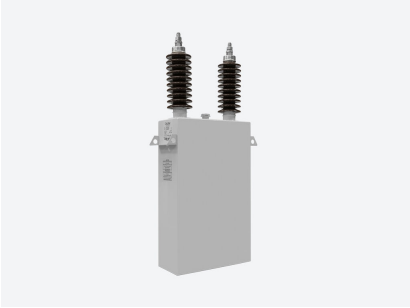

# CHV-M 500/6,35

CHV-M 500/6,35, Condensador monofásico de Média tensão

Código: R8B500000635E

> BIL (kV): 28/75
> Medida: Monofásico
> freqüência (Hz): 50
> Q (kvar): 500
> Un (V): 6350

## Especificações

### Isoladores

| | |
|---|---|
| Material | Porcelana |
| Nível de isolamento | 28/75 kV |
| Nível de poluição | 16 mm / kV |

### Características elétricas

| | |
|---|---|
| Perdas (W) | ≤ 0,15 W / kvar |
| Pôtencia | 500 kvar |
| Resistência de descarga | Localização: Interior Tempo de descarga: ≤ 10 minutos Tensão residual: ≤ 75 V |
| Sobretensão | 1.1 A 12 h em 24 horas 1,15 A 30 min. em 24 horas 1.2 A 5 min. em 24 horas 1,30 1 min. em 24 horas |
| Tensão | 6350 V |

### Características mecânicas

| | |
|---|---|
| Tamanho (mm) larg. x alt. x prof. | 350 x 1067 x 175 (mm) |
| Material | Dieléctrico: película de polipropileno em bruto Eléctrodo: Folha de alumínio cortado a laser Óleo de impregnação: SAS-40E ou M/DBT (sem PCB) |
| Envolvente | Aço inox pintado RAL 7035. Tem 2 asas para o fixar à armação e evitar tensões mecânicas nos terminais de porcelana. |
| Fixação | Horizontal ou vertical |
| Peso (kg) | 65,6 |

### Características ambientais

| | |
|---|---|
| Instalação, lugar, posição. | Interior / Exterior |
| Temperatura de trabalho | Categoria C (de acordo com IEC 60871-1) Média diária: 40 °C Média anual: 30 °C Máximo: 50 °C |

### Normas

| | |
|---|---|
| Normas | IEC 60871-1, IEC 60871-9 |

CHV-M

| CÓDIGO | MODELO | Q (kvar) | Un (V) | BIL (kV) | larg.x alt. x prof. | Peso (kg) |
|---|---|---|---|---|---|---|
| BIL 20/60 kV (50 Hz) - 3,81 kV | | | | | | |

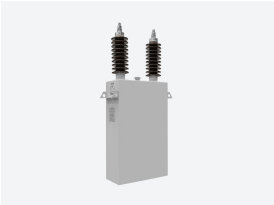

# CHV-M 500/6,35

Condensador monofásico (uso exterior e interior)

Código: R8B500000635E

| CÓDIGO | MODELO | Q (kvar) | Un (V) | BIL (kV) | larg.x alt. x prof. | Peso (kg) |
|---|---|---|---|---|---|---|
| R8A0500003815 | CHV-M 50/3,81 | 50 | 3810 | 20/60 | 350 x 487 x 160 | 18,2 |
| R8A075000381E | CHV-M 75/3,81 | 75 | 3810 | 20/60 | 350 x 487 x 160 | 18,5 |
| R8A100000381E | CHV-M 100/3,81 | 100 | 3810 | 20/60 | 350 x 537 x 160 | 21,9 |
| R8A150000381E | CHV-M 150/3,81 | 150 | 3810 | 20/60 | 350 x 637 x 160 | 29,1 |
| R8A167000381E | CHV-M 167/3,81 | 167 | 3810 | 20/60 | 350 x 637 x 160 | 29,3 |
| R8A200000381E | CHV-M 200/3,81 | 200 | 3810 | 20/60 | 350 x 697 x 160 | 33,5 |
| R8A250000381E | CHV-M 250/3,81 | 250 | 3810 | 20/60 | 350 x 867 x 160 | 44,8 |
| R8A300000381E | CHV-M 300/3,81 | 300 | 3810 | 20/60 | 350 x 867 x 160 | 45,8 |
| R8A333000381E | CHV-M 333/3,81 | 333 | 3810 | 20/60 | 350 x 957 x 160 | 52,3 |
| R8A500000381E | CHV-M 500/3,81 | 500 | 3810 | 20/60 | 350 x 1097 x 175 | 68,3 |
| **BIL 28/75 kV (50 Hz) - 6,35 kV** | | | | | | |
| R8B0500006355 | CHV-M 50/6,35 | 50 | 3810 | 20/60 | 350 x 487 x 160 | 17,9 |
| R8B0750006355 | CHV-M 75/6,35 | 75 | 3810 | 20/60 | 350 x 537 x 160 | 21,8 |
| R8B1000006355 | CHV-M 100/6,35 | 100 | 6350 | 28/75 | 350 x 537 x 160 | 21,8 |
| R8B150000635E | CHV-M 150/6,35 | 150 | 6350 | 28/75 | 350 x 637 x 160 | 28,6 |
| R8B167000635E | CHV-M 167/6,35 | 167 | 6350 | 28/75 | 350 x 637 x 160 | 29,1 |
| R8B250000635E | CHV-M 250/6,35 | 250 | 6350 | 28/75 | 350 x 757 x 160 | 37,8 |
| R8B300000635E | CHV-M 300/6,35 | 300 | 6350 | 28/75 | 350 x 867 x 160 | 45,3 |
| R8B333000635E | CHV-M 333/6,35 | 333 | 6350 | 28/75 | 350 x 857 x 175 | 49,4 |
| R8B400000635E | CHV-M 400/6,35 | 400 | 6350 | 28/75 | 350 x 927 x 175 | 54,5 |
| R8B500000635E | CHV-M 500/6,35 | 500 | 6350 | 28/75 | 350 x 1067 x 175 | 65,6 |
| R8B600000635E | CHV-M 600/6,35 | 600 | 6350 | 28/75 | 350 x 1247 x 175 | 79,2 |
| R8B750000635E | CHV-M 750/6,35 | 750 | 6350 | 28/75 | 350 x 1217 x 200 | 90,4 |
| **BIL 38/95 kV (50 Hz) - 9,53 kV** | | | | | | |
| R8C0500009535 | CHV-M 50/9,53 | 50 | 9530 | 38/95 | 350 x 530 x 160 | 19,5 |
| R8C0750009535 | CHV-M 75/9,53 | 75 | 9530 | 38/95 | 350 x 530 x 160 | 20,2 |
| R8C1000009535 | CHV-M 100/9,53 | 100 | 9530 | 38/95 | 350 x 580 x 160 | 23,6 |
| R8C1500009535 | CHV-M 150/9,53 | 150 | 9530 | 38/95 | 350 x 680 x 160 | 31 |
| R8C2500009535 | CHV-M 250/9,53 | 250 | 9530 | 38/95 | 350 x 910 x 160 | 46,9 |
| R8C300000953E | CHV-M 300/9,53 | 300 | 9530 | 38/95 | 350 x 910 x 160 | 48 |
| R8C333000953E | CHV-M 333/9,53 | 333 | 9530 | 38/95 | 350 x 1000 x 160 | 54,7 |
| R8C400000953E | CHV-M 400/9,53 | 400 | 9530 | 38/95 | 350 x 1000 x 175 | 59,7 |
| R8C500000953E | CHV-M 500/9,53 | 500 | 9530 | 38/95 | 350 x 1140 x 175 | 71 |
| R8C600000953E | CHV-M 600/9,53 | 600 | 9530 | 38/95 | 350 x 1290 x 175 | 83,1 |
| R8C750000953E | CHV-M 750/9,53 | 750 | 9530 | 38/95 | 350 x 1257 x 200 | 90,4 |
| **BIL 50/125 kV (50 Hz) - 12,7 kV** | | | | | | |
| R8D0500012705 | CHV-M 50/12,7 | 50 | 12700 | 50/125 | 350 x 615 x 160 | 19,7 |
| R8D0750012705 | CHV-M 75/12,7 | 75 | 12700 | 50/125 | 350 x 665 x 160 | 23,4 |
| R8D1000012705 | CHV-M 100/12,7 | 100 | 12700 | 50/125 | 350 x 715 x 160 | 26,8 |

Data de criação: 29/11/2026 - CIRCUTOR, SAU reserva-se o direito de fazer alterações técnicas ou modificar o conteúdo/imagens deste documento sem aviso prévio, a fim de melhorar a sua fiabilidade, funcionalidade, desenho ou por outras razões.
Não aceita qualquer responsabilidade por quaisquer erros, inexactidões ou possível falta de informação neste documento.

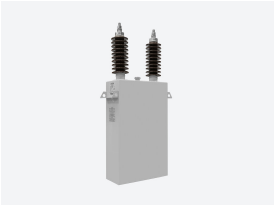

# CHV-M 500/6,35

Condensador monofásico (uso exterior e interior)

Código: R8B500000635E

| CÓDIGO | MODELO | Q (kvar) | Un (V) | BIL (kV) | larg.x alt. x prof. | Peso (kg) |
|---|---|---|---|---|---|---|
| R8D1500012705 | CHV-M 150/12,7 | 150 | 12700 | 50/125 | 350 x 765 x 160 | 31,2 |
| R8D1670012705 | CHV-M 167/12,7 | 167 | 12700 | 50/125 | 350 x 825 x 160 | 35,1 |
| R8D2500012705 | CHV-M 250/12,7 | 250 | 12700 | 50/125 | 350 x 995 x 160 | 47 |
| R8D3000012705 | CHV-M 300/12,7 | 300 | 12700 | 50/125 | 350 x 995 x 160 | 48,1 |
| R8D3330012705 | CHV-M 333/12,7 | 333 | 12700 | 50/125 | 350 x 1055 x 175 | 56,9 |
| R8D4000012705 | CHV-M 400/12,7 | 400 | 12700 | 50/125 | 350 x 1085 x 175 | 59,6 |
| R8D600001270E | CHV-M 600/12,7 | 600 | 12700 | 50/125 | 350 x 1375 x 175 | 83 |
| R8D750001270E | CHV-M 750/12,7 | 750 | 12700 | 50/125 | 350 x 1405 x 200 | 98,8 |
| **BIL 70/170 kV (50 Hz) - 19,05 kV** | | | | | | |
| R8E0500019055 | CHV-M 50/19,05 | 50 | 19050 | 70/170 | 350 x 644 x 160 | 23,3 |
| R8E0750019055 | CHV-M 75/19,05 | 75 | 19050 | 70/170 | 350 x 644 x 160 | 23,6 |
| R8E1500019055 | CHV-M 150/19,05 | 150 | 19050 | 70/170 | 350 x 804 x 160 | 35 |
| R8E1670019055 | CHV-M 167/19,05 | 167 | 19050 | 70/170 | 350 x 804 x 160 | 35,3 |
| R8E2000019055 | CHV-M 200/19,05 | 200 | 19050 | 70/170 | 350 x 864 x 160 | 39,4 |
| R8E2500019055 | CHV-M 250/19,05 | 250 | 19050 | 70/170 | 350 x 964 x 175 | 50,8 |
| R8E3000019055 | CHV-M 300/19,05 | 300 | 19050 | 70/170 | 350 x 1034 x 175 | 56,5 |
| R8E3330019055 | CHV-M 333/19,05 | 333 | 19050 | 70/170 | 350 x 1034 x 175 | 57,1 |
| R8E4000019055 | CHV-M 400/19,05 | 400 | 19050 | 70/170 | 350 x 1134 x 175 | 64,4 |
| R8E5000019055 | CHV-M 500/19,05 | 500 | 19050 | 70/170 | 350 x 1244 x 175 | 73,7 |
| R8E6000019055 | CHV-M 600/19,05 | 600 | 19050 | 70/170 | 350 x 1264 x 200 | 84,1 |
| R8E7500019055 | CHV-M 750/19,05 | 750 | 19050 | 70/170 | 350 x 1454 x 200 | 104,2 |

Data de criação: 29/11/2026 - CIRCUTOR, SAU reserva-se o direito de fazer alterações técnicas ou modificar o conteúdo/imagens deste documento sem aviso prévio, a fim de melhorar a sua fiabilidade, funcionalidade, desenho ou por outras razões.
Não aceita qualquer responsabilidade por quaisquer erros, inexactidões ou possível falta de informação neste documento.

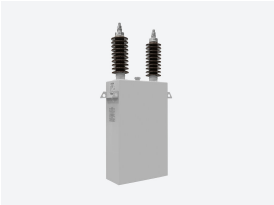

# CHV-M 500/6,35

Condensador monofásico (uso exterior e interior)

Código: R8B500000635E

## Dimensões

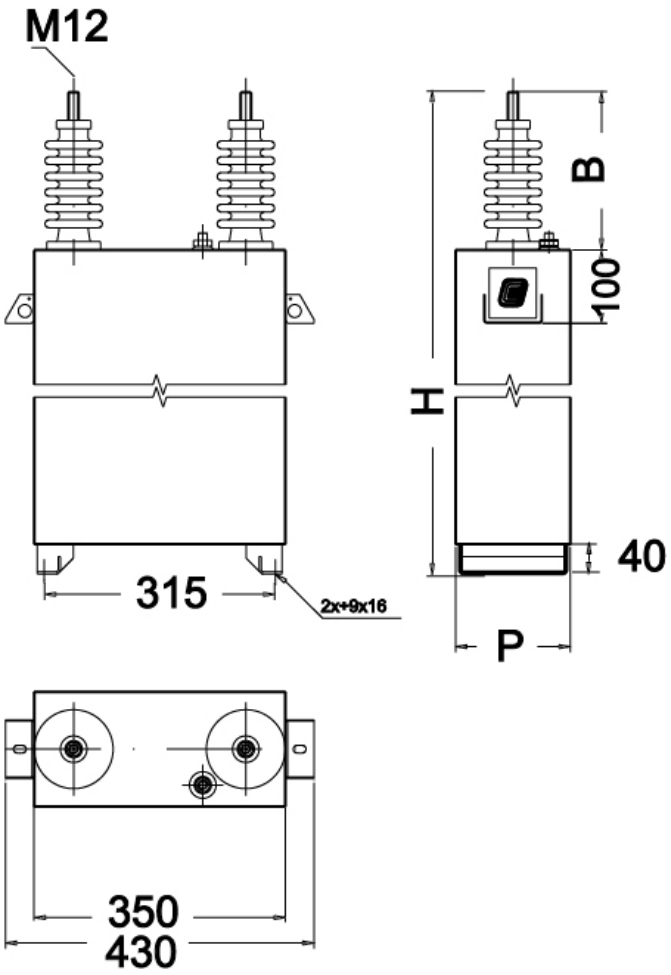




Data de criação: 29/11/2026 - CIRCUTOR, SAU reserva-se o direito de fazer alterações técnicas ou modificar o conteúdo/imagens deste documento sem aviso prévio, a fim de melhorar a sua fiabilidade, funcionalidade, desenho ou por outras razões.
Não aceita qualquer responsabilidade por quaisquer erros, inexactidões ou possível falta de informação neste documento.