

OPTIM EMK4-300-440

OPTIM EMK4-300-440, Baterias automáticas de condensadores com contator estático

Código: R46424.

> Secção de cabo (mm2): 240
> kvar (400 V): 248
> kvar (440 V): 300
> Interruptor manual opcional (A): 630
> Composição: 50 + 50 + 2x100
> Tensão de utilização (V): 440

Especificações

Características elétricas

Resistência de descarga	75 V / 3 min
Sobretensão	10 % 8 h acima de 24 h 15 % até 15 min mais de 24 horas 20 % até 5 min durante 24 horas 30 % até 1 minuto durante 24 horas
Tensão de reforço	440 V (400 V)
Tensão	400 V (outras tensões a pedido)

Características mecânicas

Tamanho (mm) larg. x alt. x prof.	900 x 1900 x 650 (mm)
Gestão térmica	Natural ou forçado de acordo com as opções
Fixação	Vertical. Distância mínima entre condensadores 2 cm
Peso (kg)	203

Características ambientais

Grau de proteção	IP 21
Humidade relativa (sem condensação)	80%
Temperatura de trabalho	Tª classe D: Média diária: 45 °C, média anual: 35 °C, máximo: 50 °C, Mínimo: -25 °C

Normas

Certificações	VDE 560
Segurança Elétrica, Altitude máxima (m)	2000
Normas	IEC 60831-1, IEC 70/7, UNE-EN 20827, UNE-EN 20010, BS 1650

Circuito de medição de corrente

Sobrecarga admissível	1,3 In
Sobrecarga permanente	1,3 In

Prestações

Componentes	Condensador CLZ de medição trifásica Unidade de manobra estática em cada escalão, composta por contatores estáticos (tiristores) Proteção individual de cada escalão por fusíveis com elevado poder de corte (APR) Série NH-00 ou Neozed de acordo com o tipo Magnetotérmico bipolar de proteção para manobra de bateria e regulador Regulador de energia reativa série computer Max Fast Radiadores para a dissipação de calor Termóstato incorporado no mesmo radiador para a desconexão do escalão no caso de temperatura elevada (90 °C)

Data de criação: 29/11/2026 - CIRCUTOR, SAU reserva-se o direito de fazer alterações técnicas ou modificar o conteúdo/imagens deste documento sem aviso prévio, a fim de melhorar a sua fiabilidade, funcionalidade, desenho ou por outras razões.
Não aceita qualquer responsabilidade por quaisquer erros, inexactidões ou possível falta de informação neste documento.



OPTIM EMK4-300-440

Baterias automáticas com sistema estático

Código: R46424.

Opcional	Interruptor manual em cabeceira de bateria Interruptor automático em cabeceira de bateria Interruptor automático + Proteção diferencial na cabeceira de bateria Unidade de ventilação forçada + termóstato Placa de policarbonato contar contactos diretos Autotransformador 400/230 V

OPTIM EMK

CÓDIGO	MODELO	kvar (400 V)	kvar (440 V)	Secção de cabo (mm2)
OPTIM EMk4				
R46420.	OPTIM EMK4-175-440	147	175	120
R46422.	OPTIM EMK4-250-440	207	250	185
R46424.	OPTIM EMK4-300-440	248	300	240
R46425.	OPTIM EMK4-350-440	289	350	2x150
R46426.	OPTIM EMK4-400-440	331	400	2x185
OPTIM EMk6				
R46431.	OPTIM EMK6-400-440	331	400	2x185
R46435.	OPTIM EMK6-450-440	372	450	2x185
R46437.	OPTIM EMK6-550-440	455	550	2x240
R46438.	OPTIM EMK6-600-440	496	600	2x240
OPTIM EMk8				
R46442.	OPTIM EMK8-600-440	496	600	2x240
R46444.	OPTIM EMK8-650-440	537	650	3x150
R46450.	OPTIM EMK8-750-440	620	750	3x185
R46455.	OPTIM EMK8-800-440	661	800	2x240 / 240
OPTIM EMk10				
R46505.	OPTIM EMK10-850-440	702	850	2x240 / 240
R46604.	OPTIM EMK10-950-440	785	950	2x240 / 2x185
R46605.	OPTIM EMK10-1000-440	826	1000	2x240 / 2x185
OPTIM EMk12				
R46606.	OPTIM EMK12-1050-440	868	1050	2x240 / 2x240
R46608.	OPTIM EMK12-1150-440	950	1150	2x240 / 2x240
R46609.	OPTIM EMK12-1200-440	992	1200	2x240 / 2x240

Data de criação: 29/11/2026 - CIRCUTOR, SAU reserva-se o direito de fazer alterações técnicas ou modificar o conteúdo/imagens deste documento sem aviso prévio, a fim de melhorar a sua fiabilidade, funcionalidade, desenho ou por outras razões.
Não aceita qualquer responsabilidade por quaisquer erros, inexactidões ou possível falta de informação neste documento.



OPTIM EMK4-300-440

Baterias automáticas com sistema estático

Código: R46424.

Dimensões

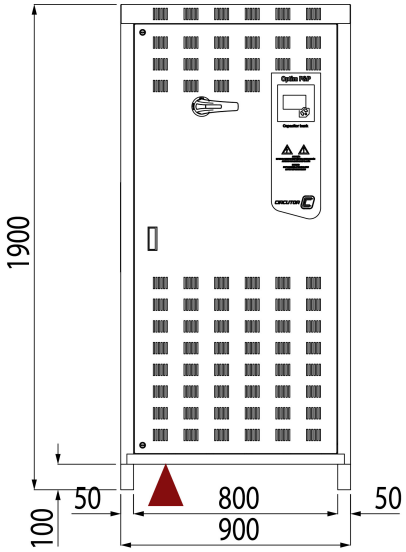

Conexões

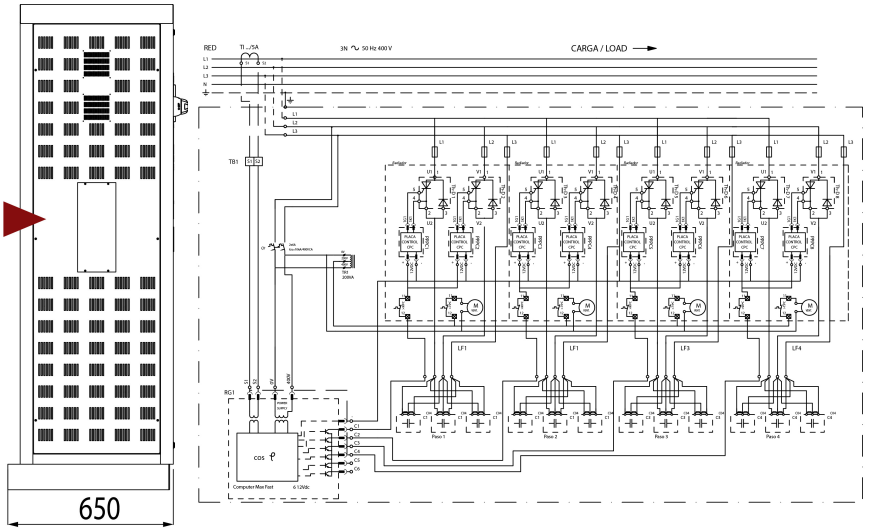

Data de criação: 29/11/2026 - CIRCUTOR, SAU reserva-se o direito de fazer alterações técnicas ou modificar o conteúdo/imagens deste documento sem aviso prévio, a fim de melhorar a sua fiabilidade, funcionalidade, desenho ou por outras razões.
Não aceita qualquer responsabilidade por quaisquer erros, inexactidões ou possível falta de informação neste documento.