

OPTIM 1A-25-440

OPTIM 1A-25-440, Bateria de condensadores com relé de reativa

Código: R3Q6F1EN00000 **CONSULTAR DISPONIBILIDAD**

> Secção de cabo (mm2): 10
> Nº Passos: 1
> kvar (400 V): 20
> kvar (440 V): 25
> Interruptor aut.(A): Incluído
> Interruptor man.(A): -
> Composição: 1 x 25
> Tensão de utilização (V): 440
> Fixação: Mural

Especificações

Alimentação em corrente alternada

Frequência	50 Hz

Características elétricas

Perdas (W)	< 0,5 W/kvar
Resistência de descarga	75 V / 3 min
Sobretensão	10 % 8 h acima de 24 h 15 % até 15 min mais de 24 horas 20 % até 5 min durante 24 horas 30 % até 1 minuto durante 24 horas
Tensão de manobra	Contactores: 230 V
Tensão de reforço	440 V
Tolerância C	-5% / 10 %
Tensão	400 V (outras tensões a pedido)

Características mecânicas

Tamanho (mm) larg. x alt. x prof.	270 x 500 x 166 (mm)
Envolvente	Termoplástico. RAL 7035
Gestão térmica	Natural ou forçado de acordo com as opções
Fixação	Vertical
Peso (kg)	7

Características ambientais

Grau de proteção	IP 21
Humidade relativa (sem condensação)	80%
Temperatura de trabalho	Tª classe D: Média diária: 45 °C, média anual: 35 °C, máximo: 55 °C, Mínimo: -50 °C

Circuito de medição de corrente

Sobrecarga permanente	1,3 In
Relação de transformação	In/0,25 A

Normas

Segurança Elétrica, Altitude máxima (m)	1000 máx. (para altitud mayor prever siempre ventilación forzada)

Data de criação: 29/11/2026 - CIRCUTOR, SAU reserva-se o direito de fazer alterações técnicas ou modificar o conteúdo/imagens deste documento sem aviso prévio, a fim de melhorar a sua fiabilidade, funcionalidade, desenho ou por outras razões.
Não aceita qualquer responsabilidade por quaisquer erros, inexactidões ou possível falta de informação neste documento.



OPTIM 1A-25-440

Baterias automáticas de capacitores

Código: R3Q6F1EN00000

Normas	IEC 60831-1, IEC 61921, IEC 60439

Prestações

Opcional	Outras frequências, consulte.

Data de criação: 29/11/2026 - CIRCUTOR, SAU reserva-se o direito de fazer alterações técnicas ou modificar o conteúdo/imagens deste documento sem aviso prévio, a fim de melhorar a sua fiabilidade, funcionalidade, desenho ou por outras razões.
Não aceita qualquer responsabilidade por quaisquer erros, inexactidões ou possível falta de informação neste documento.



OPTIM 1A-25-440

Baterias automáticas de capacitores

Código: R3Q6F1EN00000

Dimensões

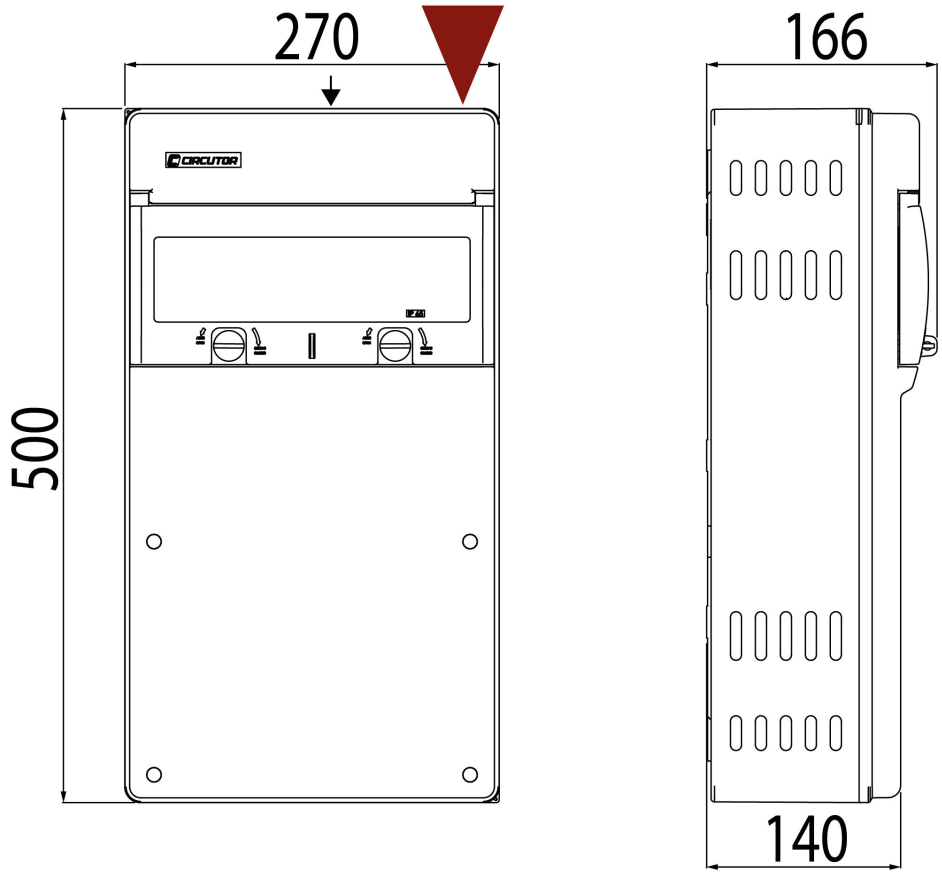

Data de criação: 29/11/2026 - CIRCUTOR, SAU reserva-se o direito de fazer alterações técnicas ou modificar o conteúdo/imagens deste documento sem aviso prévio, a fim de melhorar a sua fiabilidade, funcionalidade, desenho ou por outras razões.
Não aceita qualquer responsabilidade por quaisquer erros, inexactidões ou possível falta de informação neste documento.