

OPTIM 1A-18,2-440

OPTIM 1A-18,2-440, Bateria de condensadores com relé de reativa

Código: R3Q6E1EN00000 **DESCATALOGADO**

> Secção de cabo (mm2): 6
> Nº Passos: 1
> kvar (400 V): 15
> kvar (440 V): 18,2
> Interruptor aut.(A): Incluído
> Interruptor man.(A): -
> Composição: 1 x 18,2
> Tensão de utilização (V): 440
> Fixação: Mural

Especificações

Alimentação em corrente alternada

Frequência	50 Hz

Características elétricas

Perdas (W)	< 0,5 W/kvar
Resistência de descarga	75 V / 3 min
Sobretensão	10 % 8 h acima de 24 h 15 % até 15 min mais de 24 horas 20 % até 5 min durante 24 horas 30 % até 1 minuto durante 24 horas
Tensão de manobra	Contactores: 230 V
Tensão de reforço	440 V
Tolerância C	-5% / 10 %
Tensão	400 V (outras tensões a pedido)

Características mecânicas

Tamanho (mm) larg. x alt. x prof.	270 x 500 x 166 (mm)
Envolvente	Termoplástico. RAL 7035
Gestão térmica	Natural ou forçado de acordo com as opções
Fixação	Vertical
Peso (kg)	9,7

Características ambientais

Grau de proteção	IP 21
Humidade relativa (sem condensação)	80%
Temperatura de trabalho	Tª classe D: Média diária: 45 °C, média anual: 35 °C, máximo: 55 °C, Mínimo: -50 °C

Circuito de medição de corrente

Sobrecarga permanente	1,3 In
Relação de transformação	In/0,25 A

Normas

Segurança Elétrica, Altitude máxima (m)	1000 máx. (para altitud mayor prever siempre ventilación forzada)

Data de criação: 29/11/2026 - CIRCUTOR, SAU reserva-se o direito de fazer alterações técnicas ou modificar o conteúdo/imagens deste documento sem aviso prévio, a fim de melhorar a sua fiabilidade, funcionalidade, desenho ou por outras razões.
Não aceita qualquer responsabilidade por quaisquer erros, inexactidões ou possível falta de informação neste documento.



OPTIM 1A-18,2-440

Baterias automáticas de capacitores

Código: R3Q6E1EN00000

Normas	IEC 60831-1, IEC 61921, IEC 60439

Prestações

Opcional	Outras frequências, consulte.

Data de criação: 29/11/2026 - CIRCUTOR, SAU reserva-se o direito de fazer alterações técnicas ou modificar o conteúdo/imagens deste documento sem aviso prévio, a fim de melhorar a sua fiabilidade, funcionalidade, desenho ou por outras razões.
Não aceita qualquer responsabilidade por quaisquer erros, inexactidões ou possível falta de informação neste documento.



OPTIM 1A-18,2-440

Baterias automáticas de capacitores

Código: R3Q6E1EN00000

Dimensões

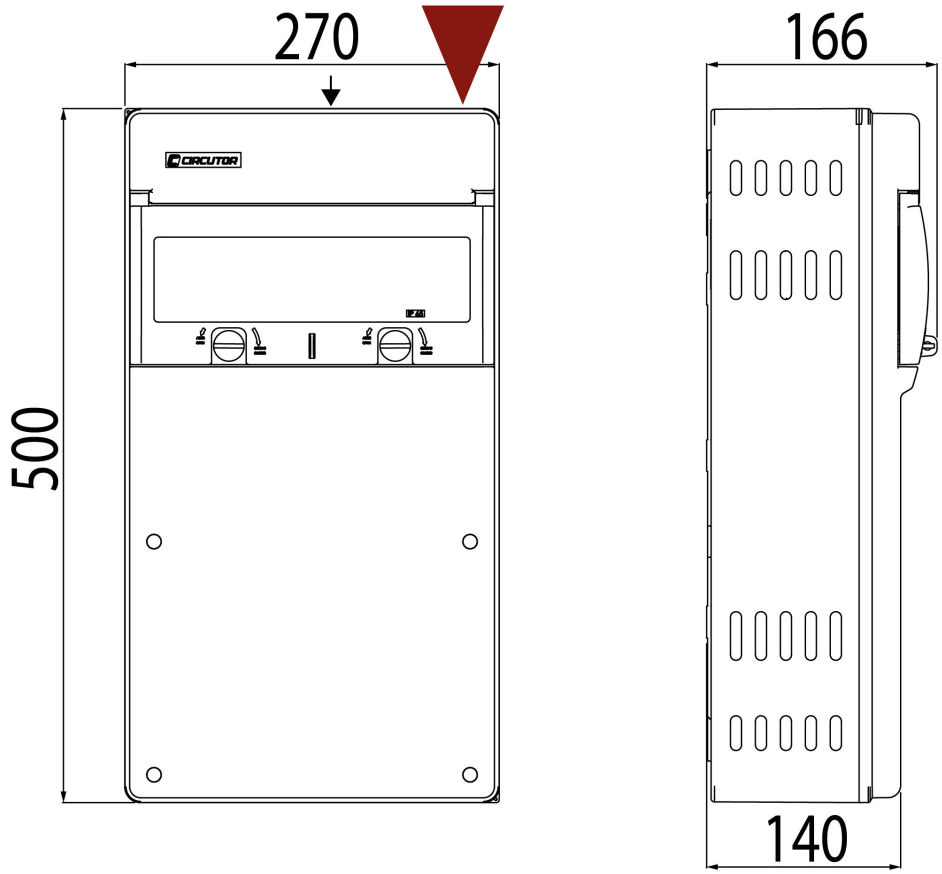

Data de criação: 29/11/2026 - CIRCUTOR, SAU reserva-se o direito de fazer alterações técnicas ou modificar o conteúdo/imagens deste documento sem aviso prévio, a fim de melhorar a sua fiabilidade, funcionalidade, desenho ou por outras razões.
Não aceita qualquer responsabilidade por quaisquer erros, inexactidões ou possível falta de informação neste documento.