

CSB-F-7,5-440

CSB-F-7,5-440, Condensador trifásico de potência com proteção por fusíveis

Código: R2395A. **DESCATALOGADO**

> Fusíveis (A): 20
> Secção de cabo (mm2): 6
> kvar (400 V): 6
> kvar (440 V): 7,5
> Potência de corte: 120 kA
> Tensión uso: 440
> Tipo de protecção: Fusíveis

Especificações

Alimentação em corrente alternada

Frequência	50 Hz

Características elétricas

Sobrecarga permanente	1,3 In
Perdas (W)	Dielétrico: < 0,2 W / kvar Total: < 0,5 W / kvar
Resistência de descarga	75 V / 3 min
Sobretensão	10%
Tolerância C	± 10 %
Tensão	440 V
Tensão de isolamento, circuito	3 / 15 kV

Características mecânicas

Tamanho (mm) larg. x alt. x prof.	140 x 381 x 280 (mm)
Envolvente	Aço tratado e pintado na cor RAL 3005
Gestão térmica	Natural or forced according to cabinet design
Fixação	Vertical / Horizontal. Distância mínima entre condensadores 4 cm
Peso (kg)	19

Características ambientais

Grau de proteção	IP 42 com tampa de terminais
Humidade relativa (sem condensação)	80%
Temperatura de trabalho	Tª classe D: Média diária: 45 °C, média anual: 35 °C, máximo: 55 °C, Mínimo: -25 °C

Normas

Segurança Elétrica, Altitude máxima (m)	2000
Normas	IEC 60831-1, UNE-EN 60831-1

Prestações

Componentes	Condensador CS + Fusíveis gerais de proteção tipo NH-00 com elevado poder de corte (APR)

Data de criação: 29/11/2026 - CIRCUTOR, SAU reserva-se o direito de fazer alterações técnicas ou modificar o conteúdo/imagens deste documento sem aviso prévio, a fim de melhorar a sua fiabilidade, funcionalidade, desenho ou por outras razões.
Não aceita qualquer responsabilidade por quaisquer erros, inexactidões ou possível falta de informação neste documento.



CSB-F-7,5-440

Condensadores trifásicos de potência com protecção por fusíveis.

Código: R2395A.

Proteção

Tipo de elemento de corte	Regeneração dielétrica Fusível interno Sistema de sobrepressão Vermiculite



CSB-F-7,5-440

Condensadores trifásicos de potência com protecção por fusíveis.

Código: R2395A.

CSB-F

CÓDIGO	MODELO	kvar (400 V)	kvar (440 V)	Tensión uso
440 V, 50 Hz				
R23958.	CSB-F-5-440	4	5	440
R2395D.	CSB-F-12,5-440	10	12,5	440
R2395E.	CSB-F-15-440	12,5	15	440
R2395F.	CSB-F-20-440	17	20	440
R2395G.	CSB-F-25-440	21	25	440
R2395H.	CSB-F-30-440	25	30	440
R2395J.	CSB-F-37,5-440	31	37,5	440
R2395K.	CSB-F-50-440	42	50	440
R2395L.	CSB-F-60-440	50	60	440
R2395P.	CSB-F-75-440	63	75	440

Data de criação: 29/11/2026 - CIRCUTOR, SAU reserva-se o direito de fazer alterações técnicas ou modificar o conteúdo/imagens deste documento sem aviso prévio, a fim de melhorar a sua fiabilidade, funcionalidade, desenho ou por outras razões.
Não aceita qualquer responsabilidade por quaisquer erros, inexactidões ou possível falta de informação neste documento.



CSB-F-7,5-440

Condensadores trifásicos de potência com protecção por fusíveis.

Código: R2395A.

Dimensões

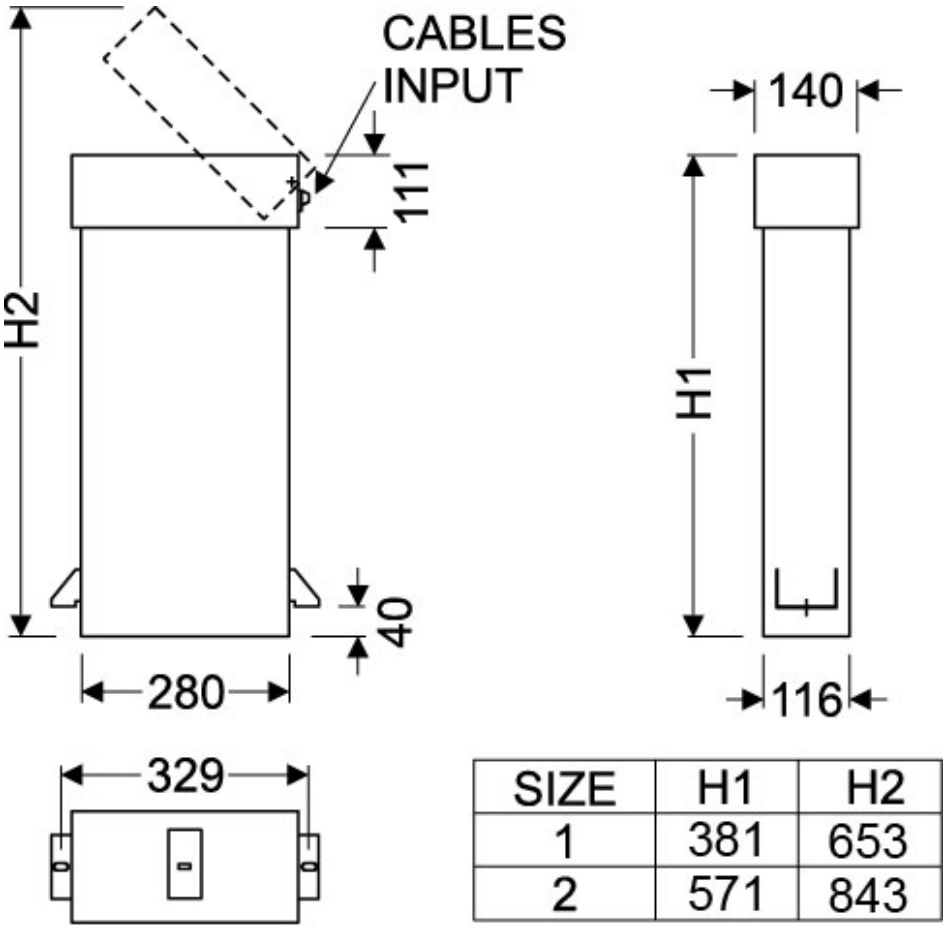

SIZE	H1	H2
1	381	653
2	571	843

Data de criação: 29/11/2026 - CIRCUTOR, SAU reserva-se o direito de fazer alterações técnicas ou modificar o conteúdo/imagens deste documento sem aviso prévio, a fim de melhorar a sua fiabilidade, funcionalidade, desenho ou por outras razões.
Não aceita qualquer responsabilidade por quaisquer erros, inexactidões ou possível falta de informação neste documento.