

CSB-M-37,5-440

CSB-M-37,5-440, Condensador trifásico de potência com proteção por magnetotérmico

Código: R2394J.

> Secção de cabo (mm2): 25
> kvar (400 V): 31
> kvar (440 V): 37,5
> Potência de corte: 10 kA
> Interruptor aut.(A): 80
> Tensión uso: 440
> Tipo de protecção: Magnetotérmico

Especificações

Alimentação em corrente alternada

Frequência	50 Hz

Características elétricas

Sobrecarga permanente	1,3 In
Perdas (W)	Dielétrico: < 0,2 W / kvar Total: < 0,5 W / kvar
Resistência de descarga	75 V / 3 min
Sobretensão	10%
Tolerância C	± 10 %
Tensão	440 V
Tensão de isolamento, circuito	3 / 15 kV

Características mecânicas

Tamanho (mm) larg. x alt. x prof.	140 x 381 x 280 (mm)
Envolvente	Aço tratado e pintado na cor RAL 3005
Gestão térmica	Natural or forced according to cabinet design
Fixação	Vertical / Horizontal. Distância mínima entre condensadores 4 cm
Peso (kg)	7,9

Características ambientais

Grau de proteção	IP 42 com tampa de terminais
Humidade relativa (sem condensação)	80%
Temperatura de trabalho	Tª classe D: Média diária: 45 °C, média anual: 35 °C, máximo: 55 °C, Mínimo: -25 °C

Normas

Segurança Elétrica, Altitude máxima (m)	2000
Normas	IEC 60831-1, UNE-EN 60831-1

Prestações

Componentes	Condensador CSB Magnetotérmico tripolar geral de proteção

Data de criação: 29/11/2026 - CIRCUTOR, SAU reserva-se o direito de fazer alterações técnicas ou modificar o conteúdo/imagens deste documento sem aviso prévio, a fim de melhorar a sua fiabilidade, funcionalidade, desenho ou por outras razões.
Não aceita qualquer responsabilidade por quaisquer erros, inexactidões ou possível falta de informação neste documento.



CSB-M-37,5-440

Condensadores trifásicos de potência com protecção magnetotérmica

Código: R2394J.

Proteção

Tipo de elemento de corte	Regeneração dielétrica Fusível interno Sistema de sobrepressão Vermiculite

CSB-M

CÓDIGO	MODELO	kvar (400 V)	kvar (440 V)	Tensión uso
440 Vac, 50 Hz				
R23948.	CSB-M-5-440	4	5	440
R2394A.	CSB-M-7,5-440	6	7,5	440
R2394C.	CSB-M-10-440	8	10	440
R2394D.	CSB-M-12,5-440	10	12,5	440
R2394E.	CSB-M-15-440	12,5	15	440
R2394F.	CSB-M-20-440	17	20	440
R2394G.	CSB-M-25-440	21	25	440
R2394H.	CSB-M-30-440	25	30	440
R2394J.	CSB-M-37,5-440	31	37,5	440
R2394K.	CSB-M-50-440	42	50	440
R2394L.	CSB-M-60-440	50	60	440
R2394M.	CSB-M-75-440	66	75	440

Data de criação: 29/11/2026 - CIRCUTOR, SAU reserva-se o direito de fazer alterações técnicas ou modificar o conteúdo/imagens deste documento sem aviso prévio, a fim de melhorar a sua fiabilidade, funcionalidade, desenho ou por outras razões.
Não aceita qualquer responsabilidade por quaisquer erros, inexactidões ou possível falta de informação neste documento.



CSB-M-37,5-440

Condensadores trifásicos de potência com protecção magnetotérmica

Código: R2394J.

Dimensões

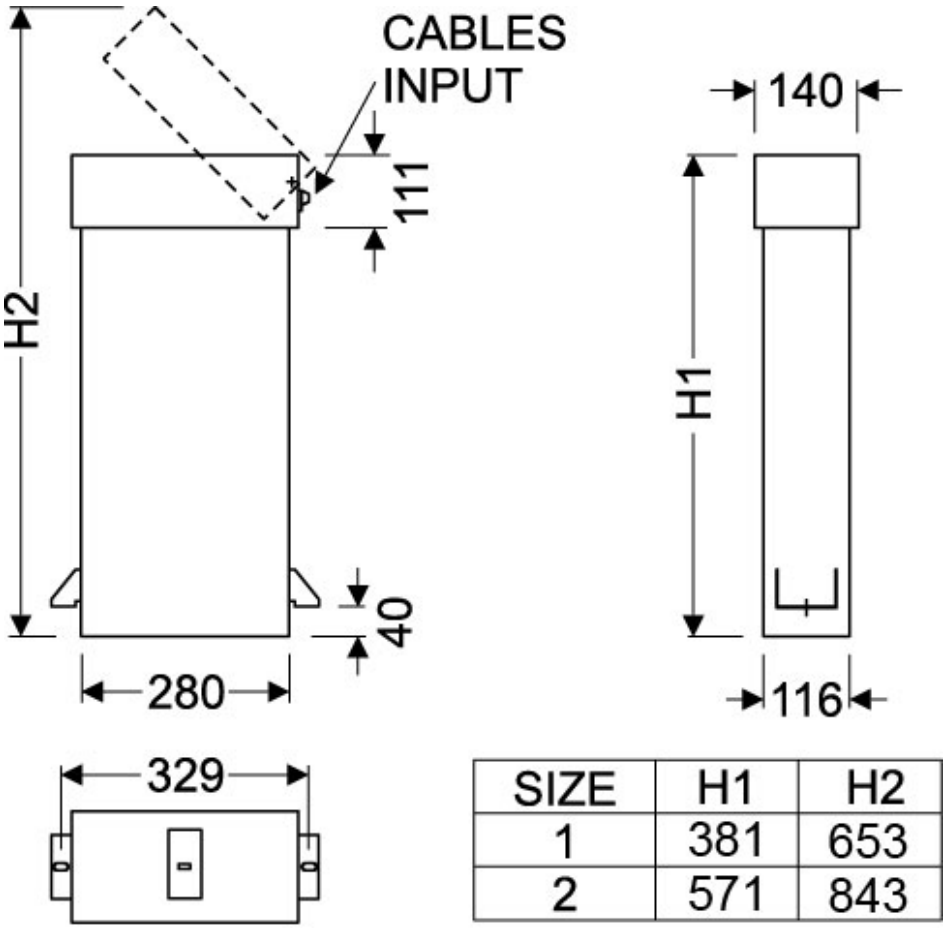

SIZE	H1	H2
1	381	653
2	571	843