

CSB-4069/7,5

CSB-4069/7,5, Condensador trifásico bitensão para baixa tensão

Código: R2329A.

> kvar 50 Hz: 7.5
> kvar 60 Hz: 9
> Tensión uso: 400 | 690

Especificações

Alimentação em corrente alternada

Frequência	50 ó 60 Hz

Características elétricas

Sobrecarga permanente	1,3 In
Perdas (W)	Dielétrico: < 0,2 W / kvar Total: < 0,4 W / kvar
Resistência de descarga	75 V / 3 min
Sobretensão	10 % 8 h acima de 24 h 15 % até 15 min mais de 24 horas 20 % até 5 min durante 24 horas 30 % até 1 minuto durante 24 horas
Tolerância C	-5 ... +15 %
Tensão de isolamento, circuito	3 / 15 kV

Características mecânicas

Tamanho (mm) larg. x alt. x prof.	360 x 330 x 120 (mm)
Envolvente	Aço tratado e pintado na cor RAL 3005
Gestão térmica	Natural ou forçado dependendo do armário
Fixação	Vertical / Horizontal. Distância mínima entre condensadores 4 cm
Peso (kg)	4,1

Características ambientais

Grau de proteção	IP 42 com tampa de terminais
Humidade relativa (sem condensação)	80%
Temperatura de trabalho	Tª classe D: Média diária: 45 °C, média anual: 35 °C, máximo: 55 °C, Mínimo: -25 °C

Normas

Segurança Elétrica, Altitude máxima (m)	2000
Normas	IEC 60831-1, UNE-EN 60831-1

Proteção

Tipo de elemento de corte	Regeneração dielétrica Fusível interno Sistema de sobrepressão Vermiculite

CSB-2V

CÓDIGO	MODELO	kvar 50 Hz	kvar 60 Hz	Tensión uso
400 / 690 Vca				

Data de criação: 29/11/2026 - CIRCUTOR, SAU reserva-se o direito de fazer alterações técnicas ou modificar o conteúdo/imagens deste documento sem aviso prévio, a fim de melhorar a sua fiabilidade, funcionalidade, desenho ou por outras razões.
Não aceita qualquer responsabilidade por quaisquer erros, inexactidões ou possível falta de informação neste documento.



CSB-4069/7,5

Código: R2329A.

CÓDIGO	MODELO	kvar 50 Hz	kvar 60 Hz	Tensión uso
R2329A.	CSB-4069/7,5	7.5	9	400 | 690
R2329C.	CSB-4069/10	10	12.5	400 | 690
R2329D.	CSB-4069/12,5	12.5	15	400 | 690
R2329E.	CSB-4069/15	15	17.5	400 | 690
R2329F.	CSB-4069/20	20	25	400 | 690
R2329G.	CSB-4069/25	25	30	400 | 690
R2329H.	CSB-4069/30	30	35	400 | 690
R2329J.	CSB-4069/40	40	50	400 | 690
R2329K.	CSB-4069/50	50	60	400 | 690
R2329L.	CSB-4069/60	60	70	400 | 690
R2329Q.	CSB-4069/80	80	96	400 | 690

Data de criação: 29/11/2026 - CIRCUTOR, SAU reserva-se o direito de fazer alterações técnicas ou modificar o conteúdo/imagens deste documento sem aviso prévio, a fim de melhorar a sua fiabilidade, funcionalidade, desenho ou por outras razões.
Não aceita qualquer responsabilidade por quaisquer erros, inexactidões ou possível falta de informação neste documento.



CSB-4069/7,5

Código: R2329A.

Dimensões

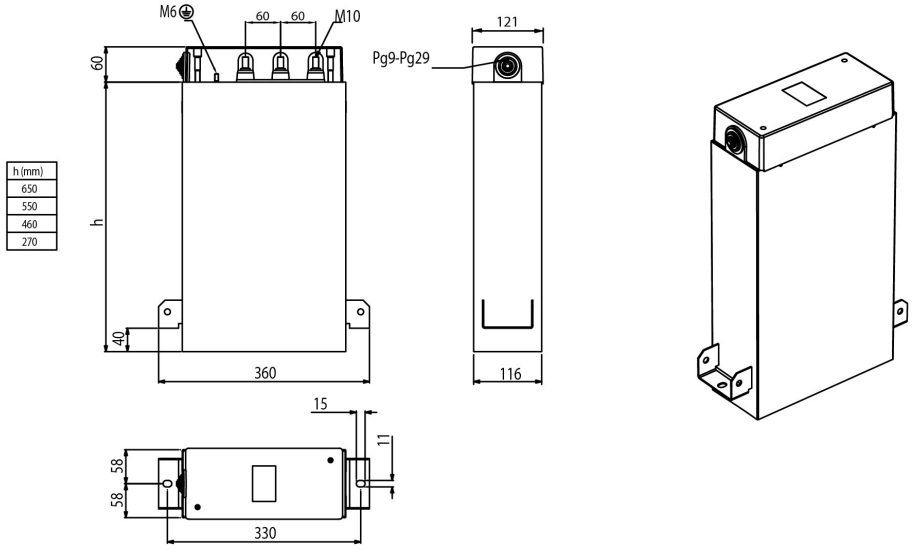

Data de criação: 29/11/2026 - CIRCUTOR, SAU reserva-se o direito de fazer alterações técnicas ou modificar o conteúdo/imagens deste documento sem aviso prévio, a fim de melhorar a sua fiabilidade, funcionalidade, desenho ou por outras razões.
Não aceita qualquer responsabilidade por quaisquer erros, inexactidões ou possível falta de informação neste documento.