

CQ-44/15

CQ-44/15, Condensador trifásico de potência para Baixa Tensão

Código: R2034E.

> kvar 50 Hz: 15
> kvar 60 Hz: 17.5
> freqüência (Hz): 50
> Tensión uso: 440

Especificações

Alimentação em corrente alternada

Frequência	50 ó 60 Hz

Características elétricas

Sobrecarga permanente	1,3 In
Perdas (W)	Dielétrico: < 0,2 W / kvar Total: < 0,4 W / kvar
Resistência de descarga	75 V / 3 min
Sobretensão	10 % 8 h acima de 24 h 15 % até 15 min mais de 24 horas 20 % até 5 min durante 24 horas 30 % até 1 minuto durante 24 horas
Tolerância C	-5 ... +15 %
Tensão	440 V
Tensão de isolamento, circuito	3 / 15 kV

Características mecânicas

Tamanho (mm) larg. x alt. x prof.	360 x 520 x 75 (mm)
Envolvente	Aço tratado e pintado na cor RAL 3005
Gestão térmica	Natural ou forçado dependendo do armário
Fixação	Vertical. Distância mínima entre condensadores 4 cm
Peso (kg)	4,6

Características ambientais

Grau de proteção	IP 42 com tampa de terminais
Humidade relativa (sem condensação)	80%
Temperatura de trabalho	Tª classe C: Média diária: 40 °C, média anual: 30 °C, máximo: 50 °C, Mínimo: -40 °C

Normas

Certificações	VDE 560
Segurança Elétrica, Altitude máxima (m)	2000
Normas	IEC 60831-1, IEC 70/7, UNE-EN 20827, UNE-EN 20010, BS 1650

Proteção

Tipo de elemento de corte	Regeneração dielétrica Fusível interno Sistema de sobrepressão Vermiculite

CQ-50 Hz

Data de criação: 29/11/2026 - CIRCUTOR, SAU reserva-se o direito de fazer alterações técnicas ou modificar o conteúdo/imagens deste documento sem aviso prévio, a fim de melhorar a sua fiabilidade, funcionalidade, desenho ou por outras razões.
Não aceita qualquer responsabilidade por quaisquer erros, inexactidões ou possível falta de informação neste documento.



CQ-44/15

Condensadores trifásicos de potência para Baixa Tensão

Código: R2034E.

CÓDIGO	MODELO	kvar 50 Hz	kvar 60 Hz	Tensión uso
400 Vca				
R2033C.	CQ-40/10	10	12.5	400
R2033D.	CQ-40/12,5	12.5	15	400
R2033E.	CQ-40/15	15	17.5	400
R2033F.	CQ-40/20	20	25	400
R2033G.	CQ-40/25	25	30	400
R2033H.	CQ-40/30	30	35	400
R2033J.	CQ-40/40	40	50	400
R2033K.	CQ-40/50	50	60	400
440 Vca				
R2034E.	CQ-44/15	15	17.5	440
R2034F.	CQ-44/20	20	25	440
R2034G.	CQ-44/25	25	30	440
R2034H.	CQ-44/30	30	35	440
R2034J.	CQ-44/40	40	50	440
R2034K.	CQ-44/50	50	60	440

Data de criação: 29/11/2026 - CIRCUTOR, SAU reserva-se o direito de fazer alterações técnicas ou modificar o conteúdo/imagens deste documento sem aviso prévio, a fim de melhorar a sua fiabilidade, funcionalidade, desenho ou por outras razões.
Não aceita qualquer responsabilidade por quaisquer erros, inexactidões ou possível falta de informação neste documento.



CQ-44/15

Condensadores trifásicos de potência para Baixa Tensão

Código: R2034E.

Dimensões

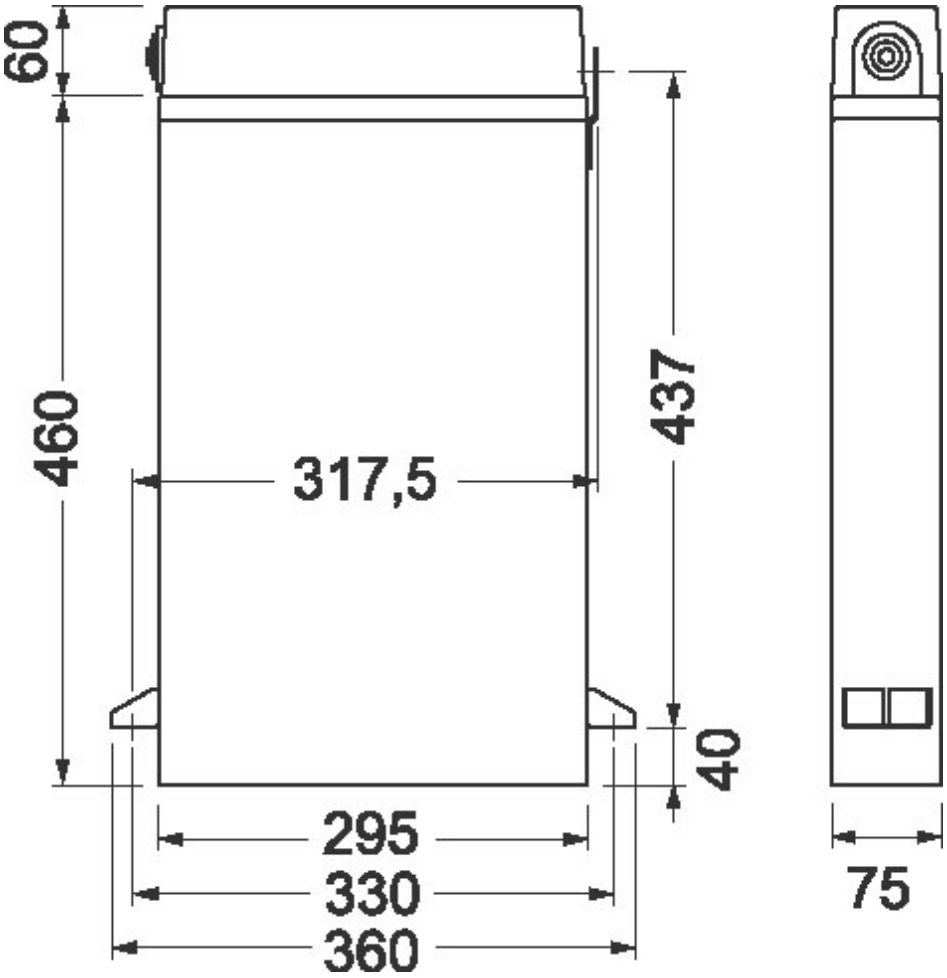

Data de criação: 29/11/2026 - CIRCUTOR, SAU reserva-se o direito de fazer alterações técnicas ou modificar o conteúdo/imagens deste documento sem aviso prévio, a fim de melhorar a sua fiabilidade, funcionalidade, desenho ou por outras razões.
Não aceita qualquer responsabilidade por quaisquer erros, inexactidões ou possível falta de informação neste documento.